CRM チャッキングリーマ G2

商品コード例	CRM 0500 K 製品コード 外径 G2材質 ※外径の0500＝Φ5.0mm

4NT 6NT 8NT 10NT G2 m5 直刃 食付きの大きさ C0.5～2.5

特長

マシンリーマに比べ、刃長が短く、切粉排出に有利
ハンドリーマの前加工や能率仕上げに最適
面粗さ良好　高精度加工が可能

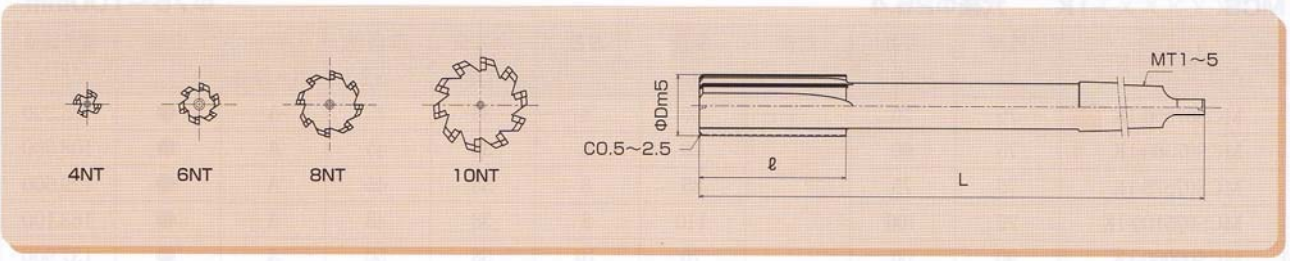

被削材別選定表

炭素鋼	合金鋼	工具鋼	調質鋼	焼入れ鋼		ステンレス鋼	鋳鉄	アルミ	銅	樹脂
S50C	SCM	SK（～40HRC）	SKD	～45HRC	～60HRC	SUS303、304	FC/FCD	AL	Cu	
○	○	○	○			△	◎	△	○	○

標準切削条件参考表

被削材	鋳鉄 (FC ,FCD)		炭素鋼 (S50C)		合金鋼 (SCM)		アルミ合金 (AL)		リーマ取り代 (mm)
切削条件 / 外径	回転数 r.p.m	送り mm/min	回転数 r.p.m	送り mm/min	回転数 r.p.m	送り mm/min	回転数 r.p.m	送り mm/min	
Φ 5	630	76	570	46	320	25	1,250	140	0.1～0.2
Φ10	320	60	290	43	160	19	640	120	0.2～0.3
Φ15	210	55	190	34	105	16	430	100	0.2～0.3
Φ20	160	41	140	30	80	14	320	86	0.2～0.3
Φ25	130	34	115	27	64	12	255	79	0.3～0.5
Φ30	105	32	105	26	64	11	245	88	0.3～0.5
Φ35	100	30	90	25	55	10	210	77	0.3～0.5
Φ40	90	27	80	21	48	10	185	71	0.3～0.5
Φ50	70	24	63	19	38	8	150	60	0.3～0.5
Φ60	60	22	53	16	32	8	120	59	0.5～1.0

注１：機械、チャックは剛性のある精度の高いものをご使用ください
注２：クーラントは、被削材に適したものをご使用ください
注３：加工中、振動・異音がする場合、状況に応じて切削条件の変更をしてください

CRM○○○○K **Φ5～60mm**

商品コード	外径 D	ℓ 刃長	L 全長	シャンク (MT)	刃数	在庫	標準価格 (円)
CRM0500K	5	14	130	1	4	●	8,800
CRM0550K	5.5	14	130	1	4	●	8,800
CRM0600K	6	14	130	1	4	●	8,800
CRM0635K	6.35 (1/4)	14	140	1	4	●	10,000
CRM0650K	6.5	14	140	1	4	●	9,100
CRM0700K	7	14	140	1	4	●	9,100
CRM0750K	7.5	16	150	1	4	●	9,500
CRM0800K	8	16	150	1	4	●	9,500
CRM0850K	8.5	16	150	1	4	●	10,000
CRM0900K	9	16	160	1	4	●	10,000
CRM0950K	9.5	16	160	1	4	●	10,700
CRM09525K	9.525 (3/8)	18	160	1	4	●	11,700
CRM1000K	10	18	160	1	4	●	10,700
CRM1050K	10.5	18	160	1	4	●	11,600
CRM1100K	11	18	170	1	4	●	11,600
CRM1150K	11.5	18	170	1	4	●	12,000
CRM1200K	12	20	170	1	4	●	12,000
CRM1250K	12.5	20	180	1	4	●	12,500
CRM1270K	12.7 (1/2)	20	180	1	4	●	13,900
CRM1300K	13	20	180	1	4	●	12,500
CRM1350K	13.5	20	180	1	4	●	13,900
CRM1400K	14	20	190	1	6	●	13,900
CRM1450K	14.5	20	205	2	6	●	15,000
CRM1500K	15	20	205	2	6	●	15,000
CRM1550K	15.5	22	205	2	6	●	15,500
CRM15875K	15.875 (5/8)	22	205	2	6	●	17,100
CRM1600K	16	22	205	2	6	●	15,500
CRM1650K	16.5	22	210	2	6	●	16,100
CRM1700K	17	22	210	2	6	●	16,100
CRM1750K	17.5	22	220	2	6	●	16,200
CRM1800K	18	22	220	2	6	●	16,200
CRM1850K	18.5	22	220	2	6	●	17,600
CRM1900K	19	22	220	2	6	●	17,600
CRM1905K	19.05 (3/4)	25	230	2	6	●	19,500
CRM1950K	19.5	25	230	2	6	●	17,700
CRM2000K	20	25	230	2	6	●	17,700
CRM2050K	20.5	25	240	2	6	●	20,400
CRM2100K	21	25	240	2	6	●	18,500
CRM2150K	21.5	25	240	2	6	●	20,700
CRM2200K	22	25	240	2	6	●	18,800
CRM22225K	22.225(7/8)	25	250	2	6	●	22,300
CRM2250K	22.5	25	250	2	6	●	22,300
CRM2300K	23	25	250	2	6	●	20,400
CRM2350K	23.5	25	265	3	6	●	24,400
CRM2400K	24	25	265	3	6	●	22,100
CRM2450K	24.5	30	270	3	6	●	26,100
CRM2500K	25	30	270	3	6	●	23,700
CRM2540K	25.4(1")	30	270	3	6	●	27,400

●は、標準在庫です　□は、特定代理店在庫です

リーマ径公差m5

Φ5.0 ～6.0	+0.004/+0.009
Φ6.35～10.0	+0.006/+0.012
Φ10.5～18.0	+0.007/+0.015

Φ18.5～30.0	+0.008/+0.017
Φ30.5～50.0	+0.009/+0.020
Φ51.0～60.0	+0.011/+0.024

商品コード	外径 D	ℓ 刃長	L 全長	シャンク (MT)	刃数	在庫	標準価格 (円)
CRM2550K	25.5	30	270	3	6	●	27,400
CRM2600K	26	30	270	3	6	●	24,900
CRM2650K	26.5	30	270	3	6	●	28,200
CRM2700K	27	30	270	3	6	●	25,600
CRM2750K	27.5	30	270	3	8	●	28,200
CRM2800K	28	30	270	3	8	●	25,600
CRM2850K	28.5	30	280	3	8	●	29,600
CRM2900K	29	30	280	3	8	●	27,000
CRM2950K	29.5	30	280	3	8	●	29,600
CRM3000K	30	30	280	3	8	●	27,000
CRM3050K	30.5	30	280	3	8	●	31,800
CRM3100K	31	35	280	3	8	●	28,900
CRM3150K	31.5	35	280	3	8	●	31,800
CRM3175K	31.75 (5/4)	35	280	3	8	●	31,800
CRM3200K	32	35	280	3	8	●	28,900
CRM3250K	32.5	35	280	3	8	●	36,200
CRM3300K	33	35	280	3	8	●	32,900
CRM3350K	33.5	35	320	4	8	●	36,200
CRM3400K	34	35	320	4	8	●	32,900
CRM3450K	34.5	35	320	4	8	●	36,900
CRM3500K	35	35	320	4	8	●	33,600
CRM3600K	36	35	320	4	8	●	34,300
CRM3700K	37	35	320	4	8	●	35,800
CRM3800K	38	40	325	4	8	●	35,800
CRM3900K	39	40	325	4	8	●	38,300
CRM4000K	40	40	330	4	8	●	38,300
CRM4100K	41	40	330	4	8	●	38,800
CRM4200K	42	40	330	4	10	●	38,800
CRM4300K	43	40	330	4	10	●	39,500
CRM4400K	44	45	340	4	10	●	39,500
CRM4500K	45	45	340	4	10	●	39,900
CRM4600K	46	45	340	4	10	●	40,700
CRM4700K	47	45	340	4	10	●	41,100
CRM4800K	48	45	350	4	10	●	41,100
CRM4900K	49	45	350	4	10	●	43,000
CRM5000K	50	50	350	4	10	●	43,000
CRM5100K	51	50	350	4	10	●	52,500
CRM5200K	52	50	390	5	10	●	54,900
CRM5300K	53	55	390	5	10	●	60,300
CRM5400K	54	55	390	5	10	●	63,400
CRM5500K	55	60	400	5	10	●	65,300
CRM5600K	56	60	400	5	10	●	68,600
CRM5700K	57	60	400	5	10	●	71,800
CRM5800K	58	60	400	5	10	●	73,800
CRM5900K	59	60	400	5	10	●	75,000
CRM6000K	60	60	400	5	10	●	75,900

Φ5～5.5は先ムクに移行予定です

穴仕上げ加工

MRM マシンリーマ G2

商品コード例	MRM	0500	K
	製品コード	外径	G2材質
	※外径の0500=Φ5.0mm		

4NT 6NT 8NT 10NT G2 超硬K種 m5 直刃 食付きの大きさ C0.5~2.5

特長

チャッキングリーマに比べ、刃長が長く、ガイド性がよく長穴加工に最適
食付き長さが短いので、袋穴の底付近までリーマ加工が可能
面粗さ良好　高精度加工が可能

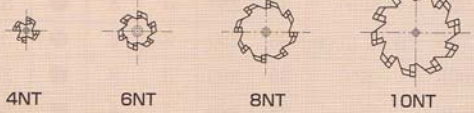

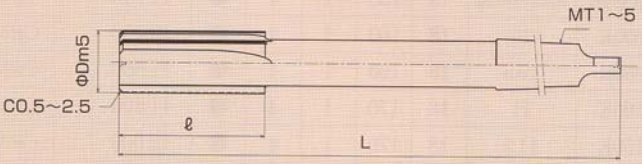

被削材別選定表

炭素鋼	合金鋼	工具鋼	調質鋼	焼入れ鋼		ステンレス鋼	鋳鉄	アルミ	銅	樹脂
S50C	SCM	SK(~40HRC)	SKD	~45HRC	~60HRC	SUS303、304	FC/FCD	AL	Cu	
○	○	○	○			△	◎	△	○	○

標準切削条件参考表

被削材	鋳鉄 (FC ,FCD)		炭素鋼 (S50C)		合金鋼 (SCM)		アルミ合金 (AL)		リーマ取り代 (mm)
切削条件 / 外径	回転数 r.p.m	送り mm/min	回転数 r.p.m	送り mm/min	回転数 r.p.m	送り mm/min	回転数 r.p.m	送り mm/min	
Φ5	630	63	570	40	320	19	1,250	127	0.1~0.2
Φ10	320	54	290	37	160	16	640	115	0.2~0.3
Φ15	210	51	190	30	105	14	430	98	0.2~0.3
Φ20	160	38	140	27	80	12	320	83	0.2~0.3
Φ25	130	32	115	25	64	11	255	76	0.3~0.5
Φ30	105	30	105	24	64	10	245	85	0.3~0.5
Φ35	100	28	90	22	55	9	210	75	0.3~0.5
Φ40	90	25	80	20	48	8	185	70	0.3~0.5
Φ50	70	22	63	18	38	8	150	58	0.3~0.5
Φ60	60	20	53	15	32	7	120	55	0.5~1.0

注1：機械、チャックは剛性のある精度の高いものをご使用ください
注2：クーラントは、被削材に適したものをご使用ください
注3：加工中、振動・異音がする場合、状況に応じて切削条件の変更をしてください

4NT 6NT m5 G2 高速K種

MRM○○○○K　　Φ5～13.9mm

商品コード	外径 D	ℓ 刃長	L 全長	シャンク (MT)	刃数	在庫	標準価格 (円)
MRM0500K	5	30	130	1	4	●	12,100
MRM0510K	5.1	30	130	1	4	●	13,300
MRM0520K	5.2	30	130	1	4	●	13,300
MRM0530K	5.3	30	130	1	4	●	13,300
MRM0540K	5.4	30	130	1	4	●	13,300
MRM0550K	5.5	30	130	1	4	●	12,100
MRM0560K	5.6	30	130	1	4	●	13,300
MRM0570K	5.7	30	130	1	4	●	13,300
MRM0580K	5.8	30	130	1	4	●	13,300
MRM0590K	5.9	30	130	1	4	●	13,300
MRM0600K	6	30	130	1	4	●	12,100
MRM0610K	6.1	30	140	1	4	●	13,700
MRM0620K	6.2	30	140	1	4	●	13,700
MRM0630K	6.3	30	140	1	4	●	13,700
MRM0635K	6.35 (1/4)	30	140	1	4	●	15,100
MRM0640K	6.4	30	140	1	4	●	13,700
MRM0650K	6.5	30	140	1	4	●	12,400
MRM0660K	6.6	30	140	1	4	●	13,700
MRM0670K	6.7	30	140	1	4	●	13,700
MRM0680K	6.8	30	140	1	4	●	13,700
MRM0690K	6.9	30	140	1	4	●	13,700
MRM0700K	7	30	140	1	4	●	12,400
MRM0710K	7.1	30	150	1	4	●	14,400
MRM0720K	7.2	30	150	1	4	●	14,400
MRM0730K	7.3	30	150	1	4	●	14,400
MRM0740K	7.4	30	150	1	4	●	14,400
MRM0750K	7.5	30	150	1	4	●	13,000
MRM0760K	7.6	30	150	1	4	●	14,400
MRM0770K	7.7	30	150	1	4	●	14,400
MRM0780K	7.8	30	150	1	4	●	14,400
MRM0790K	7.9	30	150	1	4	●	14,400
MRM0800K	8	30	150	1	4	●	13,000
MRM0810K	8.1	30	160	1	4	●	15,000
MRM0820K	8.2	30	160	1	4	●	15,000
MRM0830K	8.3	30	160	1	4	●	15,000
MRM0840K	8.4	30	160	1	4	●	15,000
MRM0850K	8.5	30	160	1	4	●	13,600
MRM0860K	8.6	30	160	1	4	●	15,000
MRM0870K	8.7	30	160	1	4	●	15,000
MRM0880K	8.8	30	160	1	4	●	15,000
MRM0890K	8.9	30	160	1	4	●	15,000
MRM0900K	9	30	160	1	4	●	13,600
MRM0910K	9.1	30	160	1	4	●	15,200
MRM0920K	9.2	30	160	1	4	●	15,200
MRM0930K	9.3	30	160	1	4	●	15,200
MRM0940K	9.4	30	160	1	4	●	15,200

●は、標準在庫です　　□は、特定代理店在庫です

リーマ径公差m5

Φ5.0 ～6.0	+0.004/+0.009	Φ18.01～30.0	+0.008/+0.017
Φ6.01～10.0	+0.006/+0.012	Φ30.5～50.0	+0.009/+0.020
Φ10.01～18.0	+0.007/+0.015	Φ51.0～60.0	+0.011/+0.024

商品コード	外径 D	ℓ 刃長	L 全長	シャンク (MT)	刃数	在庫	標準価格 (円)
MRM0950K	9.5	30	160	1	4	●	13,800
MRM09525K	9.525 (3/8)	30	160	1	4	●	15,200
MRM0960K	9.6	30	160	1	4	●	15,200
MRM0970K	9.7	30	160	1	4	●	15,200
MRM0980K	9.8	30	160	1	4	●	15,200
MRM0990K	9.9	30	160	1	4	●	15,200
MRM1000K	10	30	160	1	4	●	13,800
MRM1010K	10.1	30	170	1	4	●	17,700
MRM1020K	10.2	30	170	1	4	●	17,700
MRM1030K	10.3	30	170	1	4	●	17,700
MRM1040K	10.4	30	170	1	4	●	17,700
MRM1050K	10.5	30	170	1	4	●	16,100
MRM1060K	10.6	30	170	1	4	●	17,700
MRM1070K	10.7	30	170	1	4	●	17,700
MRM1080K	10.8	30	170	1	4	●	17,700
MRM1090K	10.9	30	170	1	4	●	17,700
MRM1100K	11	30	170	1	4	●	16,100
MRM1110K	11.1	50	170	1	4	●	18,600
MRM1120K	11.2	50	170	1	4	●	18,600
MRM1130K	11.3	50	170	1	4	●	18,600
MRM1140K	11.4	50	170	1	4	●	18,600
MRM1150K	11.5	50	170	1	4	●	17,000
MRM1160K	11.6	50	170	1	6	●	18,600
MRM1170K	11.7	50	170	1	6	●	18,600
MRM1180K	11.8	50	170	1	6	●	18,600
MRM1190K	11.9	50	170	1	6	●	18,600
MRM1200K	12	50	170	1	6	●	17,000
MRM1210K	12.1	50	180	1	6	●	20,000
MRM1220K	12.2	50	180	1	6	●	20,000
MRM1230K	12.3	50	180	1	6	●	20,000
MRM1240K	12.4	50	180	1	6	●	20,000
MRM1250K	12.5	50	180	1	6	●	18,200
MRM1260K	12.6	50	180	1	6	●	20,000
MRM1270K	12.7(1/2)	50	180	1	6	●	20,000
MRM1280K	12.8	50	180	1	6	●	20,000
MRM1290K	12.9	50	180	1	6	●	20,000
MRM1300K	13	50	180	1	6	●	18,200
MRM1310K	13.1	50	190	1	6	●	20,200
MRM1320K	13.2	50	190	1	6	●	20,200
MRM1330K	13.3	50	190	1	6	●	20,200
MRM1340K	13.4	50	190	1	6	●	20,200
MRM1350K	13.5	50	190	1	6	●	18,400
MRM1360K	13.6	50	190	1	6	●	20,200
MRM1370K	13.7	50	190	1	6	●	20,200
MRM1380K	13.8	50	190	1	6	●	20,200
MRM1390K	13.9	50	190	1	6	●	20,200

Φ5～5.9は先ムクに移行予定です

6NT 8NT m5 G2 超硬K種

MRM○○○○K **Φ14~31.75mm**

商品コード	外径 D	ℓ 刃長	L 全長	シャンク（MT）	刃数	在庫	標準価格（円）
MRM1400K	14	50	190	1	6	●	18,400
MRM1410K	14.1	50	205	2	6	●	21,900
MRM1420K	14.2	50	205	2	6	●	21,900
MRM1430K	14.3	50	205	2	6	●	21,900
MRM1440K	14.4	50	205	2	6	●	21,900
MRM1450K	14.5	50	205	2	6	●	19,900
MRM1460K	14.6	50	205	2	6	●	21,900
MRM1470K	14.7	50	205	2	6	●	21,900
MRM1480K	14.8	50	205	2	6	●	21,900
MRM1490K	14.9	50	205	2	6	●	21,900
MRM1500K	15	50	205	2	6	●	19,900
MRM1510K	15.1	50	205	2	6	●	22,500
MRM1520K	15.2	50	205	2	6	●	22,500
MRM1530K	15.3	50	205	2	6	●	22,500
MRM1540K	15.4	50	205	2	6	●	22,500
MRM1550K	15.5	50	205	2	6	●	20,500
MRM1560K	15.6	50	205	2	6	●	22,500
MRM1570K	15.7	50	205	2	6	●	22,500
MRM1580K	15.8	50	205	2	6	●	22,500
MRM15875K	15.875 (5/8)	50	205	2	6	●	22,400
MRM1590K	15.9	50	205	2	6	●	22,500
MRM1600K	16	50	205	2	6	●	20,500
MRM1610K	16.1	50	220	2	6	●	23,300
MRM1620K	16.2	50	220	2	6	●	23,300
MRM1630K	16.3	50	220	2	6	●	23,300
MRM1640K	16.4	50	220	2	6	●	23,300
MRM1650K	16.5	50	220	2	6	●	21,300
MRM1660K	16.6	50	220	2	6	●	23,300
MRM1670K	16.7	50	220	2	6	●	23,300
MRM1680K	16.8	50	220	2	6	●	23,300
MRM1690K	16.9	50	220	2	6	●	23,300
MRM1700K	17	50	220	2	6	●	21,300
MRM1710K	17.1	50	220	2	6	●	23,800
MRM1720K	17.2	50	220	2	6	●	23,800
MRM1730K	17.3	50	220	2	6	●	23,800
MRM1740K	17.4	50	220	2	6	●	23,800
MRM1750K	17.5	50	220	2	6	●	21,600
MRM1760K	17.6	50	220	2	6	●	23,800
MRM1770K	17.7	50	220	2	6	●	23,800
MRM1780K	17.8	50	220	2	6	●	23,800
MRM1790K	17.9	50	220	2	6	●	23,800
MRM1800K	18	50	220	2	6	●	21,600
MRM1810K	18.1	50	225	2	6	●	24,700
MRM1820K	18.2	50	225	2	6	●	24,700
MRM1830K	18.3	50	225	2	6	●	24,700
MRM1840K	18.4	50	225	2	6	●	24,700

●は、標準在庫です　□は、特定代理店在庫です

リーマ径公差m5

Φ5.0 ～6.0	+0.004/+0.009	Φ18.01～30.0	+0.008/+0.017
Φ6.01～10.0	+0.006/+0.012	Φ30.5～50.0	+0.009/+0.020
Φ10.01～18.0	+0.007/+0.015	Φ51.0～60.0	+0.011/+0.024

商品コード	外径 D	ℓ 刃長	L 全長	シャンク（MT）	刃数	在庫	標準価格（円）
MRM1850K	18.5	50	225	2	6	●	22,500
MRM1860K	18.6	50	225	2	6	●	24,700
MRM1870K	18.7	50	225	2	6	●	24,700
MRM1880K	18.8	50	225	2	6	●	24,700
MRM1890K	18.9	50	225	2	6	●	24,700
MRM1900K	19	50	225	2	6	●	22,500
MRM1910K	19.1	60	230	2	6	●	25,900
MRM1920K	19.2	60	230	2	6	●	25,900
MRM1930K	19.3	60	230	2	6	●	25,900
MRM1940K	19.4	60	230	2	6	●	25,900
MRM1950K	19.5	60	230	2	6	●	23,600
MRM1960K	19.6	60	230	2	6	●	25,900
MRM1970K	19.7	60	230	2	6	●	25,900
MRM1980K	19.8	60	230	2	6	●	25,900
MRM1990K	19.9	60	230	2	6	●	25,900
MRM2000K	20	60	230	2	6	●	23,600
MRM2010K	20.1	60	240	2	6	□	(27,300)
MRM2020K	20.2	60	240	2	6	□	(27,300)
MRM2030K	20.3	60	240	2	6	□	(27,300)
MRM2050K	20.5	60	240	2	6	●	24,700
MRM2100K	21	60	240	2	6	●	24,700
MRM2150K	21.5	60	240	2	6	●	27,500
MRM2200K	22	60	240	2	6	●	25,000
MRM22225K	22.225 (7/8)	60	240	2	6	●	29,300
MRM2250K	22.5	60	240	2	6	●	29,300
MRM2300K	23	60	240	2	6	●	26,700
MRM2350K	23.5	65	265	3	6	●	30,200
MRM2400K	24	65	265	3	6	●	27,600
MRM2450K	24.5	65	265	3	6	●	34,400
MRM2500K	25	65	265	3	6	●	31,300
MRM2540K	25.4(1")	70	270	3	6	●	36,600
MRM2550K	25.5	70	270	3	6	●	36,600
MRM2600K	26	70	270	3	6	●	33,200
MRM2650K	26.5	70	270	3	6	●	40,000
MRM2700K	27	70	270	3	6	●	36,500
MRM2750K	27.5	70	270	3	8	●	40,000
MRM2800K	28	70	270	3	8	●	36,500
MRM2850K	28.5	70	270	3	8	●	42,600
MRM2900K	29	70	270	3	8	●	38,800
MRM2950K	29.5	70	280	3	8	●	42,600
MRM3000K	30	70	280	3	8	●	38,800
MRM3050K	30.5	70	280	3	8	●	43,500
MRM3100K	31	70	280	3	8	●	39,600
MRM3150K	31.5	70	280	3	8	●	43,500
MRM3175K	31.75 (5/4)	70	280	3	8	●	43,500

8NT 10NT m5 G2 長尺K種

MRM○○○○K **Φ32～60mm**

商品コード	外径 D	ℓ 刃長	L 全長	シャンク (MT)	刃数	在庫	標準価格 (円)
MRM3200K	32	70	280	3	8	●	39,600
MRM3250K	32.5	70	280	3	8	●	45,800
MRM3300K	33	70	280	3	8	●	41,600
MRM3350K	33.5	70	320	4	8	●	45,800
MRM3400K	34	70	320	4	8	●	41,600
MRM3450K	34.5	70	320	4	8	●	46,300
MRM3500K	35	70	320	4	8	●	42,100
MRM3600K	36	70	320	4	8	●	42,800
MRM3650K	36.5	70	320	4	8	□	(49,000)
MRM3700K	37	70	320	4	8	●	44,500
MRM3750K	37.5	70	325	4	8	□	(49,000)
MRM3800K	38	70	325	4	8	●	44,500
MRM3850K	38.5	70	325	4	8	□	(49,500)
MRM3900K	39	70	325	4	8	●	45,000
MRM3950K	39.5	70	325	4	8	□	(49,500)
MRM4000K	40	70	330	4	8	●	45,000
MRM4100K	41	70	330	4	8	●	46,500
MRM4200K	42	70	340	4	10	●	46,500
MRM4300K	43	70	340	4	10	●	47,400
MRM4400K	44	70	340	4	10	●	47,400
MRM4500K	45	70	340	4	10	●	47,800
MRM4600K	46	70	340	4	10	●	48,400
MRM4700K	47	70	340	4	10	●	49,800
MRM4800K	48	70	350	4	10	●	49,800
MRM4900K	49	70	350	4	10	●	51,900
MRM5000K	50	70	350	4	10	●	51,900
MRM5100K	51	70	350	4	10	●	63,800
MRM5200K	52	85	390	5	10	●	68,700
MRM5300K	53	85	390	5	10	●	73,400
MRM5400K	54	85	390	5	10	●	75,200
MRM5500K	55	100	400	5	10	●	76,200
MRM5600K	56	100	400	5	10	●	79,900
MRM5700K	57	100	400	5	10	●	83,500
MRM5800K	58	100	400	5	10	●	86,900
MRM5900K	59	100	400	5	10	●	90,500
MRM6000K	60	100	400	5	10	●	93,800

●は、標準在庫です　　□は、特定代理店在庫です

リーマ径公差m5

Φ5.0 ～6.0	+0.004/+0.009	Φ18.01～30.0	+0.008/+0.017
Φ6.01～10.0	+0.006/+0.012	Φ30.5～50.0	+0.009/+0.020
Φ10.01～18.0	+0.007/+0.015	Φ51.0～60.0	+0.011/+0.024

4NT 6NT m5 G2 長寿命 K鋼

0.01mmとび

MRM○○○○K **Φ5.01～19.05mm**

商品コード	D 外径	ℓ 刃長	L 全長	シャンク (MT)	刃数	在庫	標準価格 (円)
MRM0501K	5.01	30	130	1	4	●	15,800
MRM0502K	5.02	30	130	1	4	●	15,800
MRM0503K	5.03	30	130	1	4	●	15,800
MRM0504K	5.04	30	130	1	4	●	15,800
MRM0505K	5.05	30	130	1	4	●	15,800
MRM0601K	6.01	30	140	1	4	●	16,100
MRM0602K	6.02	30	140	1	4	●	16,100
MRM0603K	6.03	30	140	1	4	●	16,100
MRM0604K	6.04	30	140	1	4	●	16,100
MRM0605K	6.05	30	140	1	4	●	16,100
MRM0701K	7.01	30	150	1	4	●	16,900
MRM0702K	7.02	30	150	1	4	●	16,900
MRM0703K	7.03	30	150	1	4	●	16,900
MRM0704K	7.04	30	150	1	4	●	16,900
MRM0705K	7.05	30	150	1	4	●	16,900
MRM0801K	8.01	30	160	1	4	●	17,600
MRM0802K	8.02	30	160	1	4	●	17,600
MRM0803K	8.03	30	160	1	4	●	17,600
MRM0804K	8.04	30	160	1	4	●	17,600
MRM0805K	8.05	30	160	1	4	●	17,600
MRM0901K	9.01	30	160	1	4	●	17,900
MRM0902K	9.02	30	160	1	4	●	17,900
MRM0903K	9.03	30	160	1	4	●	17,900
MRM0904K	9.04	30	160	1	4	●	17,900
MRM0905K	9.05	30	160	1	4	●	17,900
MRM1001K	10.01	30	170	1	4	●	20,900
MRM1002K	10.02	30	170	1	4	●	20,900
MRM1003K	10.03	30	170	1	4	●	20,900
MRM1004K	10.04	30	170	1	4	●	20,900
MRM1005K	10.05	30	170	1	4	●	20,900
MRM1101K	11.01	50	170	1	4	●	22,100
MRM1102K	11.02	50	170	1	4	●	22,100
MRM1103K	11.03	50	170	1	4	●	22,100
MRM1104K	11.04	50	170	1	4	●	22,100
MRM1105K	11.05	50	170	1	4	●	22,100

●は、標準在庫です　□は、特定代理店在庫です

リーマ径公差m5

Φ5.0 ～6.0	+0.004/+0.009	Φ18.01～30.0	+0.008/+0.017
Φ6.01～10.0	+0.006/+0.012	Φ30.5～50.0	+0.009/+0.020
Φ10.01～18.0	+0.007/+0.015	Φ51.0～60.0	+0.011/+0.024

商品コード	D 外径	ℓ 刃長	L 全長	シャンク (MT)	刃数	在庫	標準価格 (円)
MRM1201K	12.01	50	180	1	6	●	23,600
MRM1202K	12.02	50	180	1	6	●	23,600
MRM1203K	12.03	50	180	1	6	●	23,600
MRM1204K	12.04	50	180	1	6	●	23,600
MRM1205K	12.05	50	180	1	6	●	23,600
MRM1301K	13.01	50	190	1	6	●	23,800
MRM1302K	13.02	50	190	1	6	●	23,800
MRM1303K	13.03	50	190	1	6	●	23,800
MRM1304K	13.04	50	190	1	6	●	23,800
MRM1305K	13.05	50	190	1	6	●	23,800
MRM1401K	14.01	50	205	2	6	●	25,800
MRM1402K	14.02	50	205	2	6	●	25,800
MRM1403K	14.03	50	205	2	6	●	25,800
MRM1404K	14.04	50	205	2	6	●	25,800
MRM1405K	14.05	50	205	2	6	●	25,800
MRM1501K	15.01	50	205	2	6	●	26,600
MRM1502K	15.02	50	205	2	6	●	26,600
MRM1503K	15.03	50	205	2	6	●	26,600
MRM1504K	15.04	50	205	2	6	●	26,600
MRM1505K	15.05	50	205	2	6	●	26,600
MRM1601K	16.01	50	220	2	6	●	27,600
MRM1602K	16.02	50	220	2	6	●	27,600
MRM1603K	16.03	50	220	2	6	●	27,600
MRM1604K	16.04	50	220	2	6	●	27,600
MRM1605K	16.05	50	220	2	6	●	27,600
MRM1701K	17.01	50	220	2	6	●	28,100
MRM1702K	17.02	50	220	2	6	●	28,100
MRM1703K	17.03	50	220	2	6	●	28,100
MRM1704K	17.04	50	220	2	6	●	28,100
MRM1705K	17.05	50	220	2	6	●	28,100
MRM1801K	18.01	50	225	2	6	●	29,200
MRM1802K	18.02	50	225	2	6	●	29,200
MRM1803K	18.03	50	225	2	6	●	29,200
MRM1804K	18.04	50	225	2	6	●	29,200
MRM1805K	18.05	50	225	2	6	●	29,200
MRM1901K	19.01	60	230	2	6	●	30,600
MRM1902K	19.02	60	230	2	6	●	30,600
MRM1903K	19.03	60	230	2	6	●	30,600
MRM1904K	19.04	60	230	2	6	●	30,600
MRM1905K	19.05	60	230	2	6	●	30,600

Φ5.01～5.05は先ムクに移行予定です

MRM ロングマシンリーマ G2

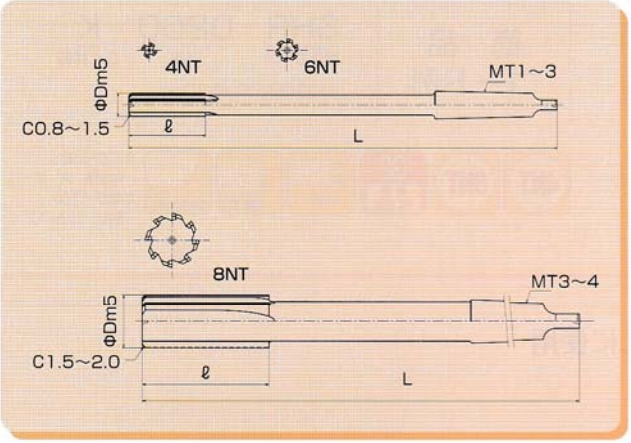

商品コード例	MRM	0800	L	K
	製品コード	外径	ロング刃	G2材質

※外径の0800＝Φ8.0mm

4NT 6NT 8NT G2 長尺K歯 m5 直刃 食付きの大きさ C0.5～2.5

被削材別選定表

炭素鋼	合金鋼	工具鋼	調質鋼	焼入れ鋼		ステンレス鋼	鋳鉄	アルミ	銅	樹脂
S50C	SCM	SK(～40HRC)	SKD	～45HRC	～60HRC	SUS303、304	FC/FCD	AL	Cu	
○	○	○	○			△	◎	△	○	○

4NT 6NT 8NT m5 G2 長尺K歯

MRM○○○○LK **Φ8～40mm**

商品コード	外径 D	刃長 ℓ	全長 L	シャンク (MT)	刃数	在庫	標準価格 (円)
MRM0800LK	8	30	215.5	1	4	□	(18,100)
MRM0900LK	9	30	215.5	1	4	□	(18,800)
MRM1000LK	10	30	215.5	1	4	□	(19,200)
MRM1100LK	11	30	215.5	1	4	□	(20,400)
MRM1200LK	12	50	225.5	1	6	□	(22,200)
MRM1300LK	13	50	245.5	1	6	□	(23,000)
MRM1400LK	14	50	265.5	1	6	□	(24,500)
MRM1500LK	15	50	280	2	6	□	(25,400)
MRM1600LK	16	50	280	2	6	□	(25,400)
MRM1700LK	17	50	290	2	6	□	(26,500)
MRM1800LK	18	50	290	2	6	□	(26,500)
MRM1900LK	19	50	310	2	6	□	(30,000)
MRM2000LK	20	60	310	2	6	□	(30,000)
MRM2100LK	21	60	320	2	6	□	(30,400)
MRM2200LK	22	60	320	2	6	□	(30,400)
MRM2300LK	23	60	320	2	6	□	(30,600)
MRM2400LK	24	65	350	3	6	□	(37,000)
MRM2500LK	25	65	350	3	6	□	(37,700)

●は、標準在庫です　□は、特定代理店在庫です

リーマ径公差m5

Φ8.0 ～10.0	+0.006/+0.012
Φ11.0～18.0	+0.006/+0.012
Φ19.0～27.0	+0.008/+0.017

商品コード	外径 D	刃長 ℓ	全長 L	シャンク (MT)	刃数	在庫	標準価格 (円)
MRM2600LK	26	70	350	3	6	□	(39,400)
MRM2700LK	27	70	350	3	6	□	(42,000)
MRM2800LK	28	70	350	3	8	□	(44,500)
MRM2900LK	29	70	350	3	8	□	(46,200)
MRM3000LK	30	70	370	3	8	□	(46,200)
MRM3100LK	31	70	370	3	8	□	(49,700)
MRM3200LK	32	70	370	3	8	□	(51,400)
MRM3300LK	33	70	370	3	8	□	(52,200)
MRM3400LK	34	70	424	4	8	□	(54,800)
MRM3500LK	35	70	424	4	8	□	(56,500)
MRM3600LK	36	70	424	4	8	□	(57,400)
MRM3700LK	37	70	424	4	8	□	(58,200)
MRM3800LK	38	70	424	4	8	□	(58,200)
MRM3900LK	39	70	424	4	8	□	(59,000)
MRM4000LK	40	70	424	4	8	□	(59,000)

SHR ソリッドハンドリーマ G2

商品コード例	SHR 0200 K
	製品コード　外径　G2材質
	※外径の0200＝Φ2.0mm

Φ2.00~3.99
食付き角 30° 0.7~1.0
Φ4.00~12.00
食付き C0.5~1.2

特長

機械作業用リーマ加工穴の精密仕上げ加工に使用
穴精度良好　高精度加工が可能

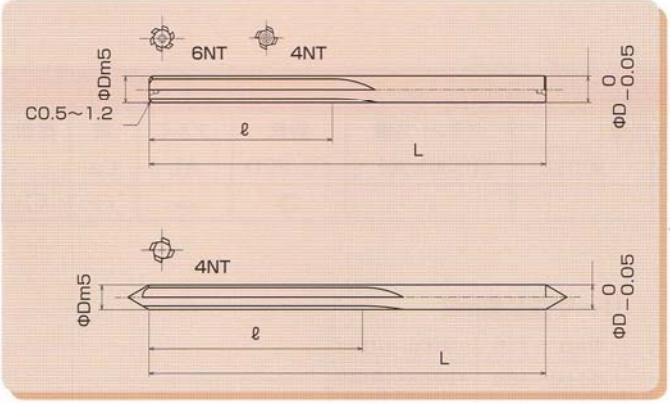

被削材別選定表

炭素鋼	合金鋼	工具鋼	調質鋼	焼入れ鋼		ステンレス鋼	鋳鉄	アルミ	銅	樹脂
S50C	SCM	SK(~40HRC)	SKD	~45HRC	~60HRC	SUS303、304	FC/FCD	AL	Cu	
○	○	○	○			△	○	○	○	○

標準切削条件参考表

被削材	鋳鉄 (FC ,FCD)		炭素鋼 (S50C)		合金鋼 (SCM)		アルミ合金 (AL)		リーマ取り代 (mm)
切削条件 / 外径	回転数 r.p.m	送り mm/min	回転数 r.p.m	送り mm/min	回転数 r.p.m	送り mm/min	回転数 r.p.m	送り mm/min	
Φ 2	1,600	32	1,300	25	800	20	3,200	55	0.1~0.2
Φ 4	800	30	640	24	400	16	1,600	50	0.1~0.2
Φ 6	530	27	430	21	270	13	1,060	45	0.2~0.3
Φ 8	440	26	360	21	200	12	800	50	0.2~0.3
Φ10	390	25	290	20	160	10	640	45	0.2~0.3
Φ12	320	25	260	20	160	9	610	45	0.2~0.3

注1：機械、チャックは剛性のある精度の高いものをご使用ください
注2：クーラントは、被削材に適したものをご使用ください
注3：加工中、振動・異音がする場合、状況に応じて切削条件の変更をしてください

4NT 6NT m5 G2 超硬K価 0.1mmとび

SHR○○○○K **Φ2～12mm**

商品コード	D 外径	ℓ 刃長	L 全長	刃数	在庫	標準価格(円)
SHR0200K	2	25	50	4	●	5,300
SHR0210K～SHR0240K	2.1～2.4	25	50	4	●*	6,800
SHR0250K	2.5	25	60	4	●*	6,200
SHR0260K～SHR0290K	2.6～2.9	25	60	4	●*	7,600
SHR0300K	3	30	60	4	●	7,000
SHR0310K～SHR0340K	3.1～3.4	30	60	4	●*	8,600
SHR0350K	3.5	35	65	4	●*	7,800
SHR0360K～SHR0390K	3.6～3.9	35	65	4	●*	8,900
SHR0400K	4	35	70	4	●	8,200
SHR0410K～SHR0440K	4.1～4.4	35	70	4	●*	10,000
SHR0450K	4.5	40	80	4	●*	9,000
SHR0460K～SHR0490K	4.6～4.9	40	80	4	●*	10,700
SHR0500K	5	40	80	6	●	9,700
SHR0510K～SHR0540K	5.1～5.4	40	80	6	●*	12,200
SHR0550K	5.5	40	90	6	●*	11,200
SHR0560K～SHR0590K	5.6～5.9	40	90	6	●*	12,800
SHR0600K	6	40	90	6	●	11,600
SHR0610K～SHR0640K	6.1～6.4	50	100	6	●*	18,000
SHR0650K	6.5	50	100	6	●*	16,300
SHR0660K～SHR0690K	6.6～6.9	50	100	6	●*	18,600
SHR0700K	7	50	100	6	●	16,900
SHR0710K～SHR0740K	7.1～7.4	50	100	6	●*	22,000
SHR0750K	7.5	50	100	6	●*	20,200
SHR0760K～SHR0790K	7.6～7.9	50	118	6	●*	24,000
SHR0800K	8	50	118	6	●	21,800
SHR0810K～SHR0840K	8.1～8.4	50	118	6	●*	30,200
SHR0850K	8.5	50	118	6	●*	27,500
SHR0860K～SHR0890K	8.6～8.9	50	118	6	●*	32,800
SHR0900K	9	60	118	6	●	29,800
SHR0910K～SHR0940K	9.1～9.4	60	118	6	●*	35,300
SHR0950K	9.5	60	118	6	●*	32,000
SHR0960K～SHR0990K	9.6～9.9	60	118	6	●*	37,400
SHR1000K	10	60	118	6	●	34,100
SHR1050K	10.5	60	118	6	●*	45,800
SHR1100K	11	60	118	6	●	46,700
SHR1150K	11.5	60	118	6	●*	48,400
SHR1200K	12	60	118	6	●	48,500

●は、標準在庫です　□は、特定代理店在庫です

4NT 6NT m5 G2 超硬K価 0.01mmとび

Φ2.01～9.55mm

商品コード	D 外径	ℓ 刃長	L 全長	刃数	在庫	標準価格(円)
SHR0201K～SHR0204K	2.01～2.04	25	50	4	●*	8,000
SHR0205K	2.05	25	50	4	●*	8,000
SHR0251K～SHR0254K	2.51～2.54	25	60	4	●*	9,000
SHR0255K	2.55	25	60	4	●*	9,000
SHR0301K～SHR0304K	3.01～3.04	30	60	4	●*	10,200
SHR0305K	3.05	30	60	4	●*	10,200
SHR0351K～SHR0354K	3.51～3.54	35	65	4	●*	10,600
SHR0355K	3.55	35	65	4	●*	10,600
SHR0401K～SHR0404K	4.01～4.04	35	70	4	●*	11,800
SHR0405K	4.05	35	70	4	●*	11,800
SHR0451K～SHR0454K	4.51～4.54	40	80	4	●*	12,600
SHR0455K	4.55	40	80	4	●*	12,600
SHR0501K～SHR0504K	5.01～5.04	40	80	6	●*	14,500
SHR0505K	5.05	40	80	6	●*	14,500
SHR0551K～SHR0554K	5.51～5.54	40	90	6	●*	15,100
SHR0555K	5.55	40	90	6	●*	15,100
SHR0601K～SHR0604K	6.01～6.04	50	100	6	●*	21,200
SHR0605K	6.05	50	100	6	●*	21,200
SHR0651K～SHR0654K	6.51～6.54	50	100	6	●*	22,000
SHR0655K	6.55	50	100	6	●*	22,000
SHR0701K～SHR0704K	7.01～7.04	50	100	6	●*	26,200
SHR0705K	7.05	50	100	6	●*	26,200
SHR0751K～SHR0754K	7.51～7.54	50	100	6	●*	28,300
SHR0755K	7.55	50	100	6	●*	28,300
SHR0801K～SHR0804K	8.01～8.04	50	118	6	●*	35,800
SHR0805K	8.05	50	118	6	●*	35,800
SHR0851K～SHR0854K	8.51～8.54	50	118	6	●*	38,600
SHR0855K	8.55	50	118	6	●*	38,600
SHR0901K～SHR0904K	9.01～9.04	60	118	6	●*	41,600
SHR0905K	9.05	60	118	6	●*	41,600
SHR0951K～SHR0954K	9.51～9.54	60	118	6	●*	44,300
SHR0955K	9.55	60	118	6	●*	44,300

リーマ径公差m5

Φ2.00 ～6.00	+0.004/+0.009
Φ6.01～10.00	+0.006/+0.012
Φ10.00～12.00	+0.007/+0.015

●*は、在庫なくなり次第、受注生産に移行予定です

穴仕上げ加工

HR2 ハンドリーマⅡ型 G2

商品コード例	HR2 (製品コード)	0500 (外径)	K (G2材質)
	※外径の0500=Φ5.0mm		

4NT 6NT G2 超硬K種 m5 直刃 食付きの大きさ C0.5~1.5

特長

機械作業用リーマ加工穴の精密仕上げ加工に使用
穴精度良好　高精度加工が可能

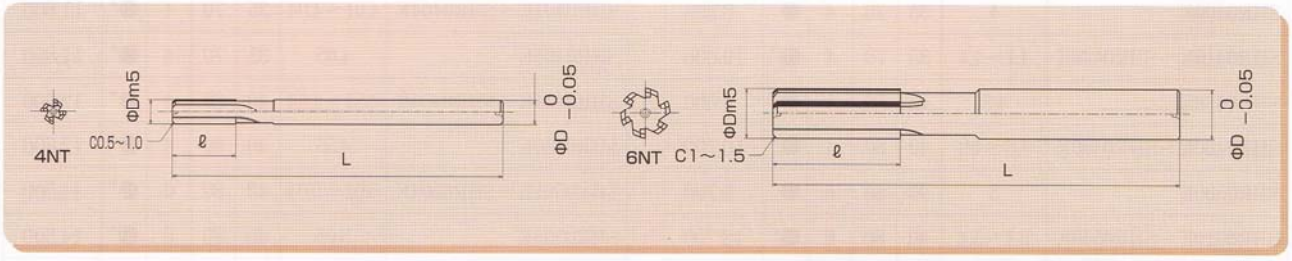

被削材別選定表

炭素鋼	合金鋼	工具鋼	調質鋼	焼入れ鋼		ステンレス鋼	鋳鉄	アルミ	銅	樹脂
S50C	SCM	SK(~40HRC)	SKD	~45HRC	~60HRC	SUS303、304	FC/FCD	AL	Cu	
○	○	○	○			△	◎	△	○	○

標準切削条件参考表

被削材	鋳鉄 (FC,FCD)		炭素鋼 (S50C)		合金鋼 (SCM)		アルミ合金 (AL)		リーマ取り代 (mm)
切削条件 / 外径	回転数 r.p.m	送り mm/min	回転数 r.p.m	送り mm/min	回転数 r.p.m	送り mm/min	回転数 r.p.m	送り mm/min	
Φ5	580	57	450	31	250	15	950	95	0.1~0.2
Φ10	320	54	290	29	160	13	640	76	0.1~0.2
Φ15	210	51	190	23	100	11	430	60	0.1~0.2
Φ20	160	38	140	19	80	9	320	48	0.2~0.3
Φ25	130	32	110	17	75	9	250	46	0.2~0.3
Φ30	110	30	100	16	65	9	240	44	0.2~0.3

注1：機械、チャックは剛性のある精度の高いものをご使用ください
注2：クーラントは、被削材に適したものをご使用ください
注3：加工中、振動・異音がする場合、状況に応じて切削条件の変更をしてください

0.1mmとび

HR2○○○○K **Φ5～30mm**

商品コード	外径 D	ℓ 刃長	L 全長	刃数	在庫	標準価格(円)
HR20500K	5	20	95	4	●	8,400
HR20510K～HR20540K	5.1～5.4	20	95	4	●*	9,200
HR20550K	5.5	20	95	4	●	8,400
HR20560K～HR20590K	5.6～5.9	20	100	4	●*	9,200
HR20600K	6	20	100	4	●	8,400
HR20610K～HR20640K	6.1～6.4	20	100	4	●*	9,500
HR20650K	6.5	20	100	4	●	8,600
HR20660K～HR20690K	6.6～6.9	20	110	4	●*	9,500
HR20700K	7	20	110	4	●	8,600
HR20710K～HR20740K	7.1～7.4	20	110	4	●*	9,700
HR20750K	7.5	20	110	4	●	8,700
HR20760K～HR20790K	7.6～7.9	20	110	4	●*	9,700
HR20800K	8	20	120	4	●	8,700
HR20810K～HR20840K	8.1～8.4	20	120	4	●*	9,800
HR20850K	8.5	20	120	4	●	8,900
HR20860K～HR20890K	8.6～8.9	20	125	4	●*	9,800
HR20900K	9	20	125	4	●	8,900
HR20910K～HR20940K	9.1～9.4	20	125	4	●*	10,200
HR20950K	9.5	20	125	4	●	9,200
HR20960K～HR20990K	9.6～9.9	25	130	4	●*	10,500
HR21000K	10	25	130	4	●	9,400
HR21010K～HR21040K	10.1～10.4	25	130	4	●*	10,800
HR21050K	10.5	25	130	4	●	10,800
HR21060K～HR21090K	10.6～10.9	25	130	4	●*	10,800
HR21100K	11	25	130	4	●	9,800
HR21110K～HR21140K	11.1～11.4	30	140	4	●*	11,000
HR21150K	11.5	30	140	4	●	11,000
HR21160K～HR21190K	11.6～11.9	30	140	4	●*	11,000
HR21200K	12	30	140	4	●	9,900
HR21210K～HR21240K	12.1～12.4	30	140	6	●*	11,600
HR21250K	12.5	30	140	6	●	11,600
HR21260K～HR21290K	12.6～12.9	30	140	6	●*	11,600
HR21300K	13	30	140	6	●	10,500
HR21400K	14	30	140	6	●	14,500
HR21500K	15	40	150	6	●	15,600
HR21600K	16	40	150	6	●	16,200
HR21700K	17	40	150	6	●	16,800
HR21800K	18	50	160	6	●	16,900
HR21900K	19	50	160	6	●	18,400
HR22000K	20	50	160	6	●	18,500
HR22100K	21	50	200	6	●	19,300
HR22200K	22	55	210	6	●	19,700
HR22300K	23	55	210	6	●	21,300
HR22400K	24	55	230	6	●	23,100
HR22500K	25	60	230	6	●	24,700
HR22600K	26	60	230	6	●	26,000
HR22700K	27	60	240	6	●	26,800
HR22800K	28	65	260	6	●	26,800
HR22900K	29	65	260	6	●	28,200
HR23000K	30	70	270	6	●	28,200

●は、標準在庫です　□は、特定代理店在庫です

リーマ径公差m5

Φ5.0 ～6.0	+0.004/+0.009	Φ10.01～18.0	+0.007/+0.015
Φ6.01～10.0	+0.006/+0.012	Φ18.01～30.0	+0.008/+0.017

0.01mmとび

HR2○○○○K **Φ5.01～5.09mm**

商品コード	外径 D	ℓ 刃長	L 全長	刃数	在庫	標準価格(円)
20501K～HR20509K	5.01～5.09	20	95	4	●*	11,800

HR2○○○○K **Φ6.01～6.09mm**

商品コード	外径 D	ℓ 刃長	L 全長	刃数	在庫	標準価格(円)
HR20601K～HR20609K	6.01～6.09	20	100	4	●*	12,100

HR2○○○○K **Φ7.01～7.09mm**

商品コード	外径 D	ℓ 刃長	L 全長	刃数	在庫	標準価格(円)
HR20701K～HR20709K	7.01～7.09	20	110	4	●*	12,400

HR2○○○○K **Φ8.01～8.09mm**

商品コード	外径 D	ℓ 刃長	L 全長	刃数	在庫	標準価格(円)
HR20801K～HR20809K	8.01～8.09	20	120	4	●*	12,500

HR2○○○○K **Φ9.01～9.09mm**

商品コード	外径 D	ℓ 刃長	L 全長	刃数	在庫	標準価格(円)
HR20901K～HR20909K	9.01～9.09	20	125	4	●*	13,000

HR210○K **Φ10.01～10.09mm**

商品コード	外径 D	ℓ 刃長	L 全長	刃数	在庫	標準価格(円)
HR21001K～HR21009K	10.01～10.09	25	130	4	●*	13,800

HR211○○K **Φ11.01～11.09mm**

商品コード	外径 D	ℓ 刃長	L 全長	刃数	在庫	標準価格(円)
HR21101K～HR21109K	11.01～11.09	30	140	4	●*	14,000

HR212○○K **Φ12.01～12.09mm**

商品コード	外径 D	ℓ 刃長	L 全長	刃数	在庫	標準価格(円)
HR21201K～HR21209K	12.01～12.09	30	140	6	●*	14,800

HR213 ○○K **Φ13.01～13.09mm**

商品コード	外径 D	ℓ 刃長	L 全長	刃数	在庫	標準価格(円)
HR21301K～HR21309K	13.01～13.09	30	140	6	●*	20,500

●*は、在庫なくなり次第、受注生産に移行予定です

TSL Tスロットカッター G2

商品コード例	TSL 15 03 K
	製品コード / 外径 / 刃巾 / G2材質
	※外径の15=Φ15mm 刃巾の03=3mm

6NT 8NT 10NT 12NT G2 高速K鋼

d11 d11

特長

ロー付け形状　外周と側面に切刃があり、溝加工などに使用

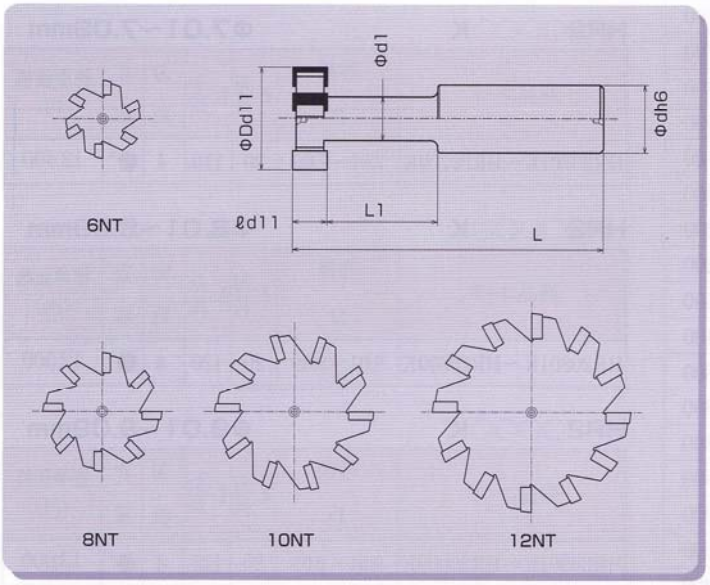

被削材別選定表

炭素鋼	合金鋼	工具鋼	調質鋼	焼入れ鋼		ステンレス鋼	鋳鉄	アルミ	銅	樹脂
S50C	SCM	SK(～40HRC)	SKD	～45HRC	～60HRC	SUS303、304	FC/FCD	AL	Cu	
△	△	△	△			△	◎	△	△	

標準切削条件参考表

被削材	鋳鉄 (FC, FCD)		炭素鋼 (S35C～S45C)		合金鋼(SCM)	
切削条件 / 外径	切削速度 m/min	送り mm/刃	切削速度 m/min	送り mm/刃	切削速度 m/min	送り mm/刃
Φ15～25	15－40	0.01－0.05	10－20	0.01－0.03	5－15	0.01－0.03
Φ25～40	20－45	0.02－0.08	15－25	0.02－0.05	10－20	0.02－0.04
Φ40～60	20－45	0.02－0.08	15－25	0.02－0.06	10－20	0.02－0.05
Φ60～75	25－50	0.03－0.10	20－30	0.03－0.08	15－25	0.03－0.06

注1：機械、チャックは剛性のある精度の高いものをご使用ください
注2：クーラントは、被削材に適したものをご使用ください
注3：加工中、振動・異音がする場合、状況に応じて切削条件の変更をしてください
注4：前加工としてエンドミルで溝を入れておき、その後、T溝加工を行ってください
注5：前加工として溝を少し深めにしておくと、能率の良い加工ができます

6NT d11 d11 直刃 G2 超硬 K種

TSL○○○○K **Φ15～30mm**

商品コード	D 外径	ℓ 刃巾	L 全長	d シャンク径	d1 首径	L1 首形状	刃数	在庫	標準価格(円)
TSL1503K	15	3	65	12	7	22	6	●	15,200
TSL1504K	15	4	65	12	7	21	6	●	15,400
TSL1505K	15	5	65	12	7	20	6	●	15,500
TSL1506K	15	6	65	12	7	19	6	●	15,600
TSL1507K	15	7	65	12	7	18	6	●	16,700
TSL1508K	15	8	65	12	7	17	6	●	16,900
TSL1510K	15	10	65	12	7	15	6	●	17,900
TSL1603K	16	3	65	12	7.5	22	6	●	15,200
TSL1604K	16	4	65	12	7.5	21	6	●	15,500
TSL1605K	16	5	65	12	7.5	20	6	●	15,500
TSL1606K	16	6	65	12	7.5	19	6	●	15,600
TSL1607K	16	7	65	12	7.5	18	6	●	16,800
TSL1608K	16	8	65	12	7.5	17	6	●	17,100
TSL1610K	16	10	65	12	7.5	15	6	●	18,200
TSL1803K	18	3	75	16	7.5	27	6	●	15,400
TSL1804K	18	4	75	16	7.5	26	6	●	15,700
TSL1805K	18	5	75	16	7.5	25	6	●	16,200
TSL1806K	18	6	75	16	7.5	24	6	●	16,600
TSL1807K	18	7	75	16	7.5	23	6	●	18,200
TSL1808K	18	8	75	16	7.5	22	6	●	19,300
TSL1810K	18	10	75	16	7.5	20	6	●	20,700
TSL2003K	20	3	75	16	9.5	27	6	●	16,100
TSL2004K	20	4	75	16	9.5	26	6	●	16,300
TSL2005K	20	5	75	16	9.5	25	6	●	16,600
TSL2006K	20	6	75	16	9.5	24	6	●	16,900
TSL2007K	20	7	75	16	9.5	23	6	●	17,600
TSL2008K	20	8	75	16	9.5	22	6	●	19,900
TSL2010K	20	10	75	16	9.5	20	6	●	21,200
TSL2203K	22	3	85	20	11	34	6	●	17,100
TSL2204K	22	4	85	20	11	33	6	●	17,400
TSL2205K	22	5	85	20	11	32	6	●	17,600
TSL2206K	22	6	85	20	11	31	6	●	17,900
TSL2207K	22	7	85	20	11	30	6	●	18,400
TSL2208K	22	8	85	20	11	29	6	●	19,700
TSL2210K	22	10	85	20	11	27	6	●	21,700
TSL2212K	22	12	85	20	11	25	6	●	23,100

●は、標準在庫です　□は、特定代理店在庫です

商品コード	D 外径	ℓ 刃巾	L 全長	d シャンク径	d1 首径	L1 首形状	刃数	在庫	標準価格(円)
TSL2503K	25	3	85	20	11	34	6	●	18,600
TSL2504K	25	4	85	20	11	33	6	●	18,600
TSL2505K	25	5	85	20	11	32	6	●	19,000
TSL2506K	25	6	85	20	11	31	6	●	19,000
TSL2507K	25	7	85	20	11	30	6	●	19,800
TSL2508K	25	8	85	20	11	29	6	●	20,500
TSL2510K	25	10	85	20	11	27	6	●	22,600
TSL2512K	25	12	85	20	11	25	6	●	24,000
TSL2803K	28	3	85	20	11	34	6	●	19,400
TSL2804K	28	4	85	20	11	33	6	●	19,500
TSL2805K	28	5	85	20	11	32	6	●	19,500
TSL2806K	28	6	85	20	11	31	6	●	19,900
TSL2807K	28	7	85	20	11	30	6	●	21,200
TSL2808K	28	8	85	20	11	29	6	●	21,200
TSL2810K	28	10	85	20	11	27	6	●	21,900
TSL2812K	28	12	85	20	11	25	6	●	23,400
TSL2814K	28	14	85	20	11	23	6	●	24,900
TSL2815K	28	15	85	20	11	22	6	●	25,300
TSL3003K	30	3	90	20	13	39	6	●	19,800
TSL3004K	30	4	90	20	13	38	6	●	19,800
TSL3005K	30	5	90	20	13	37	6	●	19,900
TSL3006K	30	6	90	20	13	36	6	●	20,200
TSL3007K	30	7	90	20	13	35	6	●	21,500
TSL3008K	30	8	90	20	13	34	6	●	21,500
TSL3010K	30	10	90	20	13	32	6	●	22,400
TSL3012K	30	12	90	20	13	30	6	●	24,200
TSL3014K	30	14	90	20	13	28	6	●	25,400
TSL3015K	30	15	90	20	13	27	6	●	26,400

d11　外径・刃長公差

3以下	3を越え6以下	6を越え10以下	10を越え18以下	18を越え30以下	30を越え50以下	50を越え80以下
−0.020 −0.080	−0.030 −0.105	−0.040 −0.130	−0.050 −0.160	−0.065 −0.195	−0.080 −0.240	−0.100 −0.290

6NT 8NT d11 d11 直刃 G2 長寿命 K種

TSL○○○○K　　**Φ32～45mm**

商品コード	D 外径	ℓ 刃巾	L 全長	d シャンク径	d1 首径	L1 首形状	刃数	在庫	標準価格(円)
TSL3203K	32	3	90	20	13	39	6	●	22,600
TSL3204K	32	4	90	20	13	38	6	●	22,600
TSL3205K	32	5	90	20	13	37	6	●	22,600
TSL3206K	32	6	90	20	13	36	6	●	22,900
TSL3207K	32	7	90	20	13	35	6	●	23,700
TSL3208K	32	8	90	20	13	34	6	●	23,900
TSL3210K	32	10	90	20	13	32	6	●	25,000
TSL3212K	32	12	90	20	13	30	6	●	25,300
TSL3214K	32	14	90	20	13	28	6	●	26,800
TSL3215K	32	15	90	20	13	27	6	●	27,800
TSL3216K	32	16	90	20	13	26	6	●	27,800
TSL3218K	32	18	90	20	13	24	6	●	29,500
TSL3220K	32	20	90	20	13	22	6	●	30,800
TSL3503K	35	3	100	25	16	41	6	●	23,800
TSL3504K	35	4	100	25	16	40	6	●	23,800
TSL3505K	35	5	100	25	16	39	6	●	23,900
TSL3506K	35	6	100	25	16	38	6	●	24,200
TSL3507K	35	7	100	25	16	37	6	●	24,600
TSL3508K	35	8	100	25	16	36	6	●	25,300
TSL3510K	35	10	100	25	16	34	6	●	26,500
TSL3512K	35	12	100	25	16	32	6	●	27,000
TSL3514K	35	14	100	25	16	30	6	●	27,800
TSL3515K	35	15	100	25	16	29	6	●	28,900
TSL3516K	35	16	100	25	16	28	6	□	(33,200)
TSL4003K	40	3	110	25	18	51	8	●	26,500
TSL4004K	40	4	110	25	18	50	8	●	26,600
TSL4005K	40	5	110	25	18	49	8	●	26,800
TSL4006K	40	6	110	25	18	48	8	●	27,100
TSL4007K	40	7	110	25	18	47	8	●	28,100
TSL4008K	40	8	110	25	18	46	8	●	28,900
TSL4010K	40	10	110	25	18	44	8	●	28,900
TSL4012K	40	12	110	25	18	42	8	●	30,900
TSL4014K	40	14	110	25	18	40	8	●	32,500
TSL4015K	40	15	110	25	18	39	8	●	33,400
TSL4016K	40	16	110	25	18	38	8	●	33,400
TSL4018K	40	18	110	25	18	36	8	●	34,800
TSL4020K	40	20	110	25	18	34	8	●	35,400

商品コード	D 外径	ℓ 刃巾	L 全長	d シャンク径	d1 首径	L1 首形状	刃数	在庫	標準価格(円)
TSL4203K	42	3	110	25	18	51	8	●	28,900
TSL4204K	42	4	110	25	18	50	8	●	28,900
TSL4205K	42	5	110	25	18	49	8	●	28,900
TSL4206K	42	6	110	25	18	48	8	●	29,000
TSL4207K	42	7	110	25	18	47	8	●	29,800
TSL4208K	42	8	110	25	18	46	8	●	30,300
TSL4210K	42	10	110	25	18	44	8	●	30,800
TSL4212K	42	12	110	25	18	42	8	●	33,000
TSL4214K	42	14	110	25	18	40	8	●	36,000
TSL4215K	42	15	110	25	18	39	8	●	36,500
TSL4216K	42	16	110	25	18	38	8	●	36,500
TSL4218K	42	18	110	25	18	36	8	●	40,400
TSL4220K	42	20	110	25	18	34	8	●	40,800
TSL4503K	45	3	110	25	18	51	8	●	29,400
TSL4504K	45	4	110	25	18	50	8	●	29,400
TSL4505K	45	5	110	25	18	49	8	●	29,600
TSL4506K	45	6	110	25	18	48	8	●	29,800
TSL4507K	45	7	110	25	18	47	8	●	30,600
TSL4508K	45	8	110	25	18	46	8	●	31,200
TSL4510K	45	10	110	25	18	44	8	●	32,500
TSL4512K	45	12	110	25	18	42	8	●	33,800
TSL4514K	45	14	110	25	18	40	8	●	37,100
TSL4515K	45	15	110	25	18	39	8	●	37,800
TSL4516K	45	16	110	25	18	38	8	●	37,800
TSL4518K	45	18	110	25	18	36	8	●	41,400
TSL4520K	45	20	110	25	18	34	8	●	42,200

●は、標準在庫です　　□は、特定代理店在庫です

d11　外径・刃長公差

3以下	3を越え6以下	6を越え10以下	10を越え18以下	18を越え30以下	30を越え50以下	50を越え80以下
−0.020	−0.030	−0.040	−0.050	−0.065	−0.080	−0.100
−0.080	−0.105	−0.130	−0.160	−0.195	−0.240	−0.290

8NT 10NT 12NT d11 d11 直刃 G2 超硬 K種

TSL○○○○K **Φ50～75mm**

商品コード	D 外径	ℓ 刃巾	L 全長	d シャンク径	d1 首径	L1 首形状	刃数	在庫	標準価格(円)
TSL5003K	50	3	125	32	23	62	8	●	33,200
TSL5004K	50	4	125	32	23	61	8	●	33,200
TSL5005K	50	5	125	32	23	60	8	●	33,400
TSL5006K	50	6	125	32	23	59	8	●	33,400
TSL5007K	50	7	125	32	23	58	8	□	(38,400)
TSL5008K	50	8	125	32	23	57	8	●	33,400
TSL5010K	50	10	125	32	23	55	8	●	34,800
TSL5012K	50	12	125	32	23	53	8	●	36,100
TSL5014K	50	14	125	32	23	51	8	●	38,700
TSL5015K	50	15	125	32	23	50	8	●	40,700
TSL5016K	50	16	125	32	23	49	8	●	40,700
TSL5018K	50	18	125	32	23	47	8	●	42,400
TSL5020K	50	20	125	32	23	45	8	●	43,900
TSL5503K	55	3	125	32	23	62	8	●	38,000
TSL5504K	55	4	125	32	23	61	8	●	38,000
TSL5505K	55	5	125	32	23	60	8	●	38,000
TSL5506K	55	6	125	32	23	59	8	●	38,000
TSL5507K	55	7	125	32	23	58	8	□	(45,400)
TSL5508K	55	8	125	32	23	57	8	●	39,500
TSL5510K	55	10	125	32	23	55	8	●	40,200
TSL5512K	55	12	125	32	23	53	8	●	41,000
TSL5514K	55	14	125	32	23	51	8	●	43,300
TSL5515K	55	15	125	32	23	50	8	●	45,900
TSL5516K	55	16	125	32	23	49	8	●	46,100
TSL5518K	55	18	125	32	23	47	8	●	47,000
TSL5520K	55	20	125	32	23	45	8	●	48,200
TSL6003K	60	3	135	32	28	72	10	●	44,200
TSL6004K	60	4	135	32	28	71	10	●	44,200
TSL6005K	60	5	135	32	28	70	10	●	44,200
TSL6006K	60	6	135	32	28	69	10	●	44,200
TSL6008K	60	8	135	32	28	67	10	●	44,300
TSL6010K	60	10	135	32	28	65	10	●	45,000
TSL6012K	60	12	135	32	28	63	10	●	46,600
TSL6014K	60	14	135	32	28	61	10	●	47,400
TSL6015K	60	15	135	32	28	60	10	●	49,300
TSL6016K	60	16	135	32	28	59	10	●	49,300
TSL6018K	60	18	135	32	28	57	10	●	50,200
TSL6020K	60	20	135	32	28	55	10	●	51,200
TSL6022K	60	22	135	32	28	53	10	●	59,600
TSL6025K	60	25	135	32	28	50	10	●	64,200

●は、標準在庫です　□は、特定代理店在庫です

商品コード	D 外径	ℓ 刃巾	L 全長	d シャンク径	d1 首径	L1 首形状	刃数	在庫	標準価格(円)
TSL7003K	70	3	160	42	35	77	12	●	69,900
TSL7004K	70	4	160	42	35	76	12	●	69,900
TSL7005K	70	5	160	42	35	75	12	●	69,900
TSL7006K	70	6	160	42	35	74	12	●	70,500
TSL7008K	70	8	160	42	35	72	12	●	71,300
TSL7010K	70	10	160	42	35	70	12	●	72,300
TSL7012K	70	12	160	42	35	68	12	●	73,500
TSL7014K	70	14	160	42	35	66	12	●	74,800
TSL7015K	70	15	160	42	35	65	12	●	76,600
TSL7016K	70	16	160	42	35	64	12	●	76,600
TSL7018K	70	18	160	42	35	62	12	●	79,900
TSL7020K	70	20	160	42	35	60	12	●	82,600
TSL7022K	70	22	160	42	35	58	12	●	92,000
TSL7025K	70	25	160	42	35	55	12	●	95,000
TSL7503K	75	3	160	42	35	77	12	●	85,000
TSL7504K	75	4	160	42	35	76	12	●	85,000
TSL7505K	75	5	160	42	35	75	12	●	85,000
TSL7506K	75	6	160	42	35	74	12	●	85,000
TSL7508K	75	8	160	42	35	72	12	●	86,800
TSL7510K	75	10	160	42	35	70	12	●	91,400
TSL7512K	75	12	160	42	35	68	12	●	94,100
TSL7515K	75	15	160	42	35	65	12	●	99,800
TSL7516K	75	16	160	42	35	64	12	●	101,200
TSL7518K	75	18	160	42	35	62	12	●	103,200
TSL7520K	75	20	160	42	35	60	12	●	104,400
TSL7525K	75	25	160	42	35	55	12	●	113,900

TSL 千鳥刃Tスロットカッター G2

商品コード例	TSL	15	03	T	K
	製品コード	外径	刃巾	千鳥刃	G2材質

※外径の15=Φ15mm
刃巾の03=3mm

6NT 8NT 10NT G2 高速K鋼

d11 d11 左右ネジレ10°

特長

ロー付け千鳥刃形状　外周と側面に切刃があり、溝加工などに使用
食付き時の衝撃が小さく、切れ味とともに直刃型より優れている

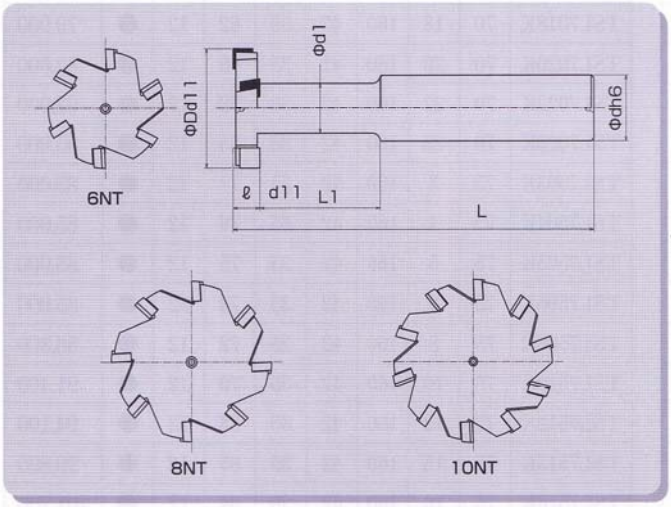

被削材別選定表

炭素鋼	合金鋼	工具鋼	調質鋼	焼入れ鋼		ステンレス鋼	鋳鉄	アルミ	銅	樹脂
S50C	SCM	SK(～40HRC)	SKD	～45HRC	～60HRC	SUS303、304	FC/FCD	AL	Cu	
△	△	△	△			△	◎	△	△	

標準切削条件参考表

被削材	鋳鉄 (FC ,FCD)		炭素鋼 (S 35 C～S 45 C)		アルミ・銅	
切削条件 / 外径	切削速度 m/min	送り mm/刃	切削速度 m/min	送り mm/刃	切削速度 m/min	送り mm/刃
Φ15～25	15－40	0.01－0.05	10－20	0.01－0.03	30－60	0.02－0.05
Φ25～40	20－45	0.02－0.06	15－25	0.02－0.05	35－65	0.03－0.06
Φ40～60	20－45	0.02－0.06	15－25	0.02－0.06	35－65	0.03－0.06
Φ60～75	25－50	0.03－0.08	20－30	0.03－0.08	40－70	0.04－0.08

注１：機械、チャックは剛性のある精度の高いものをご使用ください
注２：クーラントは、被削材に適したものをご使用ください
注３：加工中、振動・異音がする場合、状況に応じて切削条件の変更をしてください
注４：前加工としてエンドミルで溝を入れておき、その後、Ｔ溝加工を行ってください
注５：前加工として溝を少し深めにしておくと、能率の良い加工ができます

6NT　d11　d11　左右ネジレ10°　G2 長寿命 K種

TSL○○○○TK　　**Φ15～35mm**

商品コード	D 外径	ℓ 刃巾	L 全長	d シャンク径	d1 首径	L1 首形状	刃数	在庫	標準価格(円)
TSL1503TK	15	3	75	12	7	22	6	□	(19,500)
TSL1504TK	15	4	75	12	7	21	6	●	17,700
TSL1505TK	15	5	75	12	7	20	6	●	17,800
TSL1506TK	15	6	75	12	7	19	6	●	17,900
TSL1507TK	15	7	75	12	7	18	6	●	19,300
TSL1508TK	15	8	75	12	7	17	6	●	19,500
TSL1510TK	15	10	75	12	7	15	6	●	20,600
TSL1604TK	16	4	75	12	7.5	21	6	●	17,800
TSL1605TK	16	5	75	12	7.5	20	6	●	17,900
TSL1606TK	16	6	75	12	7.5	19	6	●	18,000
TSL1607TK	16	7	75	12	7.5	18	6	●	19,400
TSL1608TK	16	8	75	12	7.5	17	6	●	19,600
TSL1610TK	16	10	75	12	7.5	15	6	●	20,800
TSL1803TK	18	3	90	16	7.5	27	6	□	(19,800)
TSL1804TK	18	4	90	16	7.5	26	6	●	18,000
TSL1805TK	18	5	90	16	7.5	25	6	●	18,600
TSL1806TK	18	6	90	16	7.5	24	6	●	19,000
TSL1807TK	18	7	90	16	7.5	23	6	●	20,800
TSL1808TK	18	8	90	16	7.5	22	6	●	22,300
TSL1810TK	18	10	90	16	7.5	20	6	●	23,800
TSL2003TK	20	3	90	16	9.5	27	6	□	(23,900)
TSL2004TK	20	4	90	16	9.5	26	6	●	18,700
TSL2005TK	20	5	90	16	9.5	25	6	●	19,100
TSL2006TK	20	6	90	16	9.5	24	6	●	19,500
TSL2007TK	20	7	90	16	9.5	23	6	□	(23,900)
TSL2008TK	20	8	90	16	9.5	22	6	●	22,900
TSL2010TK	20	10	90	16	9.5	20	6	●	24,400
TSL2012TK	20	12	90	16	9.5	18	6	●	26,200
TSL2204TK	22	4	105	20	11	31	6	●	19,900
TSL2205TK	22	5	105	20	11	30	6	●	20,200
TSL2206TK	22	6	105	20	11	29	6	●	20,800
TSL2208TK	22	8	105	20	11	27	6	●	22,700
TSL2210TK	22	10	105	20	11	25	6	●	24,900
TSL2212TK	22	12	105	20	11	23	6	●	26,700

●は、標準在庫です　　□は、特定代理店在庫です

商品コード	D 外径	ℓ 刃巾	L 全長	d シャンク径	d1 首径	L1 首形状	刃数	在庫	標準価格(円)
TSL2504TK	25	4	105	20	12	31	6	●	21,300
TSL2505TK	25	5	105	20	12	30	6	●	21,900
TSL2506TK	25	6	105	20	12	29	6	●	21,900
TSL2508TK	25	8	105	20	12	27	6	●	23,500
TSL2510TK	25	10	105	20	12	25	6	●	26,000
TSL2512TK	25	12	105	20	12	23	6	●	27,600
TSL2804TK	28	4	105	20	12	31	6	●	22,400
TSL2805TK	28	5	105	20	12	30	6	●	22,400
TSL2806TK	28	6	105	20	12	29	6	●	23,000
TSL2808TK	28	8	105	20	12	27	6	●	24,400
TSL2810TK	28	10	105	20	12	25	6	●	25,300
TSL2812TK	28	12	105	20	12	23	6	●	26,800
TSL3003TK	30	3	125	25	13	42	6	□	(30,600)
TSL3004TK	30	4	125	25	13	41	6	●	22,800
TSL3005TK	30	5	125	25	13	40	6	●	22,900
TSL3006TK	30	6	125	25	13	39	6	●	23,300
TSL3008TK	30	8	125	25	13	37	6	●	24,800
TSL3010TK	30	10	125	25	13	35	6	●	26,000
TSL3012TK	30	12	125	25	13	33	6	●	27,800
TSL3014TK	30	14	125	25	13	31	6	●	29,300
TSL3015TK	30	15	125	25	13	30	6	●	30,300
TSL3016TK	30	16	125	25	13	29	6	●	30,300
TSL3504TK	35	4	125	25	16	41	6	●	27,400
TSL3505TK	35	5	125	25	16	40	6	●	27,600
TSL3506TK	35	6	125	25	16	39	6	●	27,800
TSL3508TK	35	8	125	25	16	37	6	●	29,200
TSL3510TK	35	10	125	25	16	35	6	●	30,500
TSL3512TK	35	12	125	25	16	33	6	●	31,000
TSL3514TK	35	14	125	25	16	31	6	●	31,900
TSL3515TK	35	15	125	25	16	30	6	●	33,000
TSL3516TK	35	16	125	25	16	29	6	●	33,000

d11　外径・刃長公差

3以下	3を越え6以下	6を越え10以下	10を越え18以下	18を越え30以下	30を越え50以下	50を越え80以下
−0.020	−0.030	−0.040	−0.050	−0.065	−0.080	−0.100
−0.080	−0.105	−0.130	−0.160	−0.195	−0.240	−0.290

6NT 8NT d11 d11 左右ネジレ10° G2 超硬K

TSL○○○○TK　　Φ40～60mm

商品コード	D 外径	ℓ 刃巾	L 全長	d シャンク径	d1 首径	L1 首形状	刃数	在庫	標準価格(円)
TSL4003TK	40	3	135	25	19	52	6	□	(33,800)
TSL4004TK	40	4	135	25	19	51	6	●	30,700
TSL4005TK	40	5	135	25	19	50	6	●	30,800
TSL4006TK	40	6	135	25	19	49	6	●	31,100
TSL4008TK	40	8	135	25	19	47	6	●	33,300
TSL4010TK	40	10	135	25	19	45	6	●	33,300
TSL4012TK	40	12	135	25	19	43	6	●	35,400
TSL4014TK	40	14	135	25	19	41	6	●	37,400
TSL4015TK	40	15	135	25	19	40	6	●	38,200
TSL4016TK	40	16	135	25	19	39	6	●	38,200
TSL4018TK	40	18	135	25	19	37	6	●	39,600
TSL4020TK	40	20	135	25	19	35	6	●	40,500
TSL4504TK	45	4	135	25	19	51	6	●	33,400
TSL4505TK	45	5	135	25	19	50	6	●	33,400
TSL4506TK	45	6	135	25	19	49	6	●	33,700
TSL4508TK	45	8	135	25	19	47	6	●	35,200
TSL4510TK	45	10	135	25	19	45	6	●	36,600
TSL4512TK	45	12	135	25	19	43	6	●	38,200
TSL4514TK	45	14	135	25	19	41	6	●	41,900
TSL4515TK	45	15	135	25	19	40	6	●	42,800
TSL4516TK	45	16	135	25	19	39	6	●	42,800
TSL4518TK	45	18	135	25	19	37	6	●	46,800
TSL4520TK	45	20	135	25	19	35	6	●	47,700

●は、標準在庫です　　□は、特定代理店在庫です

商品コード	D 外径	ℓ 刃巾	L 全長	d シャンク径	d1 首径	L1 首形状	刃数	在庫	標準価格(円)
TSL5004TK	50	4	145	32	25	61	8	●	37,200
TSL5005TK	50	5	145	32	25	60	8	●	37,500
TSL5006TK	50	6	145	32	25	59	8	●	37,500
TSL5008TK	50	8	145	32	25	57	8	●	38,200
TSL5010TK	50	10	145	32	25	55	8	●	38,900
TSL5012TK	50	12	145	32	25	53	8	●	40,500
TSL5014TK	50	14	145	32	25	51	8	●	43,500
TSL5015TK	50	15	145	32	25	50	8	●	45,500
TSL5016TK	50	16	145	32	25	49	8	●	45,500
TSL5018TK	50	18	145	32	25	47	8	●	47,400
TSL5020TK	50	20	145	32	25	45	8	●	49,200
TSL6004TK	60	4	170	32	30	86	8	●	48,800
TSL6005TK	60	5	170	32	30	85	8	●	49,100
TSL6006TK	60	6	170	32	30	84	8	●	49,100
TSL6008TK	60	8	170	32	30	82	8	●	49,200
TSL6010TK	60	10	170	32	30	80	8	●	49,900
TSL6012TK	60	12	170	32	30	78	8	●	51,700
TSL6014TK	60	14	170	32	30	76	8	●	52,600
TSL6015TK	60	15	170	32	30	75	8	●	54,700
TSL6016TK	60	16	170	32	30	74	8	●	54,700
TSL6018TK	60	18	170	32	30	72	8	●	55,700
TSL6020TK	60	20	170	32	30	70	8	●	56,800
TSL6022TK	60	22	170	32	30	68	8	●	66,200
TSL6025TK	60	25	170	32	30	65	8	●	71,300

d11　外径・刃長公差

3以下	3を越え6以下	6を越え10以下	10を越え18以下	18を越え30以下	30を越え50以下	50を越え80以下
−0.020 −0.080	−0.030 −0.105	−0.040 −0.130	−0.050 −0.160	−0.065 −0.195	−0.080 −0.240	−0.100 −0.290

TSL○○○○TK **Φ75mm**

商品コード	D 外径	ℓ 刃巾	L 全長	d シャンク径	d1 首径	L1 首形状	刃数	在庫	標準価格(円)
TSL7505TK	75	5	180	42	35	95	10	●	95,800
TSL7506TK	75	6	180	42	35	94	10	●	95,800
TSL7508TK	75	8	180	42	35	92	10	●	96,700
TSL7510TK	75	10	180	42	35	90	10	●	100,500
TSL7512TK	75	12	180	42	35	88	10	●	103,000
TSL7514TK	75	14	180	42	35	86	10	●	107,600
TSL7515TK	75	15	180	42	35	85	10	●	109,500
TSL7516TK	75	16	180	42	35	84	10	●	109,500
TSL7518TK	75	18	180	42	35	82	10	●	113,700
TSL7520TK	75	20	180	42	35	80	10	●	114,800
TSL7525TK	75	25	180	42	35	75	10	●	125,100

●は、標準在庫です　□は、特定代理店在庫です

KSD 先ムクキーシートカッター G2

商品コード例	KSD	10	08	K
	製品コード	外径	刃巾	G2材質

※外径の10=Φ10mm
刃巾の08=8mm

8NT 10NT 12NT 16NT 18NT

G2 超硬K種 直刃 e8

特長

先ムクロー付け形状　主に半月キー加工・浅い溝加工等に使用
側面部は、逃げ勾配付きで摩擦抵抗を低減

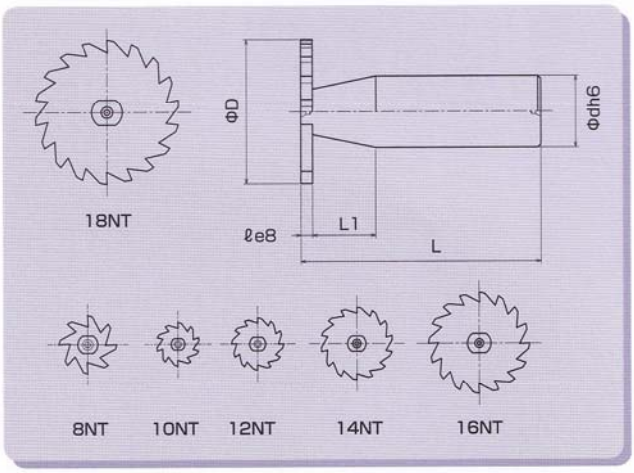

外径公差

10以上18以下	20以上30以下	35以上50以下	55以上60以下
+0.30	+0.35	+0.43	+0.50
+0.18	+0.21	+0.26	+0.30

被削材別選定表

炭素鋼	合金鋼	工具鋼	調質鋼	焼入れ鋼		ステンレス鋼	鋳鉄	アルミ	銅	樹脂
S50C	SCM	SK(～40HRC)	SKD	～45HRC	～60HRC	SUS303、304	FC/FCD	AL	Cu	
○	○	△	△			△	◎	△	△	

標準切削条件参考表

被削材	鋳鉄　(FC ,FCD)		炭素鋼　(S 35 C～S 45 C)		アルミ銅	
切削条件 / 外径	切削速度 m/min	送り mm/刃	切削速度 m/min	送り mm/刃	切削速度 m/min	送り mm/刃
Φ10～25	15－30	0.01－0.05	10－15	0.01－0.03	30－50	0.02－0.05
Φ28～40	20－40	0.02－0.08	15－20	0.02－0.05	35－60	0.03－0.06
Φ45～60	20－45	0.02－0.08	15－20	0.02－0.06	35－55	0.03－0.06

注１：機械、チャックは剛性のある精度の高いものをご使用ください
注２：クーラントは、被削材に適したものをご使用ください
注３：加工中、振動・異音がする場合、状況に応じて切削条件の変更をしてください

8NT 10NT 12NT e8 直刃 G2

KSD○○○○K　　**Φ10～20mm**

商品コード	D 外径	ℓ 刃巾	L1 首長	L 全長	d シャンク径	刃数	在庫	標準価格(円)
KSD1008K	10	0.8	12	49.8	10	8	●	15,200
KSD1010K	10	1	12	50	10	8	●	15,200
KSD1012K	10	1.2	12	50.2	10	8	●	15,400
KSD1015K	10	1.5	12	50.5	10	8	●	15,400
KSD1020K	10	2	12	51	10	8	●	15,400
KSD1025K	10	2.5	12	51.5	10	8	●	15,600
KSD1030K	10	3	12	52	10	8	●	15,600
KSD1035K	10	3.5	12	52.5	10	8	●	15,900
KSD1040K	10	4	12	53	10	8	●	15,900
KSD1208K	12	0.8	12	49.8	10	8	●	15,800
KSD1210K	12	1	12	50	10	8	●	15,800
KSD1212K	12	1.2	12	50.2	10	8	●	16,000
KSD1215K	12	1.5	12	50.5	10	8	●	16,000
KSD1220K	12	2	12	51	10	8	●	16,000
KSD1225K	12	2.5	12	51.5	10	8	●	16,200
KSD1230K	12	3	12	52	10	8	●	16,200
KSD1235K	12	3.5	12	52.5	10	8	●	16,300
KSD1240K	12	4	12	53	10	8	●	16,300
KSD1508K	15	0.8	15	54.8	12	10	●	16,400
KSD1510K	15	1	15	55	12	10	●	16,400
KSD1512K	15	1.2	15	55.2	12	10	●	16,800
KSD1515K	15	1.5	15	55.5	12	10	●	16,800
KSD1520K	15	2	15	56	12	10	●	16,800
KSD1525K	15	2.5	15	56.5	12	10	●	17,000
KSD1530K	15	3	15	57	12	10	●	17,000
KSD1535K	15	3.5	15	57.5	12	10	●	17,400
KSD1540K	15	4	15	58	12	10	●	17,400
KSD1608K	16	0.8	15	54.8	12	10	●	16,700
KSD1610K	16	1	15	55	12	10	●	16,700
KSD1612K	16	1.2	15	55.2	12	10	●	17,000
KSD1615K	16	1.5	15	55.5	12	10	●	17,000
KSD1620K	16	2	15	56	12	10	●	17,000
KSD1625K	16	2.5	15	56.5	12	10	●	17,400
KSD1630K	16	3	15	57	12	10	●	17,400
KSD1635K	16	3.5	15	57.5	12	10	●	17,800
KSD1640K	16	4	15	58	12	10	●	17,800
KSD1650K	16	5	15	59	12	10	□	(19,700)

商品コード	D 外径	ℓ 刃巾	L1 首長	L 全長	d シャンク径	刃数	在庫	標準価格(円)
KSD1808K	18	0.8	15	54.8	12	12	●	17,100
KSD1810K	18	1	15	55	12	12	●	17,100
KSD1812K	18	1.2	15	55.2	12	12	●	17,600
KSD1815K	18	1.5	15	55.5	12	12	●	17,600
KSD1820K	18	2	15	56	12	12	●	17,600
KSD1825K	18	2.5	15	56.5	12	12	●	17,800
KSD1830K	18	3	15	57	12	12	●	17,800
KSD1835K	18	3.5	15	57.5	12	12	●	18,300
KSD1840K	18	4	15	58	12	12	●	18,300
KSD1850K	18	5	15	59	12	12	□	(20,100)
KSD1910K	19	1	15	55	12	12	□	(19,800)
KSD1915K	19	1.5	15	55.5	12	12	□	(20,500)
KSD1920K	19	2	15	56	12	12	□	(20,500)
KSD1930K	19	3	15	58	12	12	□	(21,000)
KSD2008K	20	0.8	17	59.8	12	12	●	19,800
KSD2010K	20	1	17	60	12	12	●	19,800
KSD2012K	20	1.2	17	60.2	12	12	●	20,500
KSD2015K	20	1.5	17	60.5	12	12	●	20,500
KSD2020K	20	2	17	61	12	12	●	20,500
KSD2025K	20	2.5	17	61.5	12	12	●	21,000
KSD2030K	20	3	17	62	12	12	●	21,000
KSD2035K	20	3.5	17	62.5	12	12	●	21,300
KSD2040K	20	4	17	63	12	12	●	21,300

●は、標準在庫です　　□は、特定代理店在庫です

外径公差

10以上18以下	20以上30以下	35以上50以下	55以上60以下
+0.30 +0.18	+0.35 +0.21	+0.43 +0.26	+0.50 +0.30

刃巾公差　e8

3以下	3を越え6以下
−0.014 −0.028	−0.020 −0.038

12NT 14NT 16NT e8 直刃 G2 長尺K種

KSD○○○○K **Φ22～45mm**

商品コード	D 外径	ℓ 刃巾	L1 首長	L 全長	d シャンク径	刃数	在庫	標準価格(円)
KSD2210K	22	1	17	60	16	12	●	20,500
KSD2212K	22	1.2	17	60.2	16	12	●	20,500
KSD2215K	22	1.5	17	60.5	16	12	●	21,200
KSD2220K	22	2	17	61	16	12	●	21,200
KSD2225K	22	2.5	17	61.5	16	12	●	21,900
KSD2230K	22	3	17	62	16	12	●	21,900
KSD2235K	22	3.5	17	62.5	16	12	●	22,500
KSD2240K	22	4	17	63	16	12	●	22,500
KSD2510K	25	1	17	60	16	14	●	21,600
KSD2512K	25	1.2	17	60.2	16	14	●	21,600
KSD2515K	25	1.5	17	60.5	16	14	●	21,600
KSD2520K	25	2	17	61	16	14	●	22,200
KSD2525K	25	2.5	17	61.5	16	14	●	23,000
KSD2530K	25	3	17	62	16	14	●	23,000
KSD2535K	25	3.5	17	62.5	16	14	●	23,700
KSD2540K	25	4	17	63	16	14	●	23,700
KSD2550K	25	5	17	64	16	14	□	(26,100)
KSD2560K	25	6	17	65	16	14	□	(28,600)
KSD2810K	28	1	17	60	16	14	●	24,700
KSD2812K	28	1.2	17	60.2	16	14	●	24,700
KSD2815K	28	1.5	17	60.5	16	14	●	24,700
KSD2820K	28	2	17	61	16	14	●	26,100
KSD2825K	28	2.5	17	61.5	16	14	●	26,100
KSD2830K	28	3	17	62	16	14	●	27,800
KSD2835K	28	3.5	17	62.5	16	14	●	27,800
KSD2840K	28	4	17	63	16	14	●	28,800
KSD3010K	30	1	17	65	20	14	●	26,300
KSD3012K	30	1.2	17	65.2	20	14	●	26,300
KSD3015K	30	1.5	17	65.5	20	14	●	26,300
KSD3020K	30	2	17	66	20	14	●	27,100
KSD3025K	30	2.5	17	66.5	20	14	●	27,800
KSD3030K	30	3	17	67	20	14	●	27,800
KSD3035K	30	3.5	17	67.5	20	14	●	28,800
KSD3040K	30	4	17	68	20	14	●	28,800

商品コード	D 外径	ℓ 刃巾	L1 首長	L 全長	d シャンク径	刃数	在庫	標準価格(円)
KSD3510K	35	1	17	65	20	16	●	28,400
KSD3512K	35	1.2	17	65.2	20	16	●	28,400
KSD3515K	35	1.5	17	65.5	20	16	●	28,400
KSD3520K	35	2	17	66	20	16	●	28,400
KSD3525K	35	2.5	17	66.5	20	16	●	30,500
KSD3530K	35	3	17	67	20	16	●	30,500
KSD3535K	35	3.5	17	67.5	20	16	●	31,500
KSD3540K	35	4	17	68	20	16	●	31,500
KSD4010K	40	1	22	70	20	16	●	29,300
KSD4012K	40	1.2	22	70.2	20	16	●	29,300
KSD4015K	40	1.5	22	70.5	20	16	●	29,300
KSD4020K	40	2	22	71	20	16	●	30,700
KSD4025K	40	2.5	22	71.5	20	16	●	32,200
KSD4030K	40	3	22	72	20	16	●	32,200
KSD4035K	40	3.5	22	72.5	20	16	●	33,200
KSD4040K	40	4	22	73	20	16	●	33,200
KSD4510K	45	1	22	75	20	16	●	32,900
KSD4512K	45	1.2	22	75.2	20	16	●	32,900
KSD4515K	45	1.5	22	75.5	20	16	●	32,900
KSD4520K	45	2	22	76	20	16	●	35,400
KSD4525K	45	2.5	22	76.5	20	16	●	37,500
KSD4530K	45	3	22	77	20	16	●	37,500
KSD4535K	45	3.5	22	77.5	20	16	●	39,900
KSD4540K	45	4	22	78	20	16	●	40,800

●は、標準在庫です　　□は、特定代理店在庫です

外径公差

10以上18以下	20以上30以下	35以上50以下	55以上60以下
+0.30 +0.18	+0.35 +0.21	+0.43 +0.26	+0.50 +0.30

刃巾公差　e8

3以下	3を越え6以下
−0.014 −0.028	−0.020 −0.038

KSD○○○○K **Φ50～60mm**

商品コード	D 外径	ℓ 刃巾	L1 首長	L 全長	d シャンク径	刃数	在庫	標準価格(円)
KSD5010K	50	1	22	80	25	18	●	35,800
KSD5012K	50	1.2	22	80.2	25	18	●	35,800
KSD5015K	50	1.5	22	80.5	25	18	●	35,800
KSD5020K	50	2	22	81	25	18	●	38,600
KSD5025K	50	2.5	22	81.5	25	18	●	39,700
KSD5030K	50	3	22	82	25	18	●	40,700
KSD5035K	50	3.5	22	82.5	25	18	●	42,900
KSD5040K	50	4	22	83	25	18	●	42,900
KSD5510K	55	1	27	85	25	18	●	40,300
KSD5512K	55	1.2	27	85.2	25	18	●	40,300
KSD5515K	55	1.5	27	85.5	25	18	●	40,300
KSD5520K	55	2	27	86	25	18	●	40,300
KSD5525K	55	2.5	27	86.5	25	18	●	46,800
KSD5530K	55	3	27	87	25	18	●	46,800
KSD5535K	55	3.5	27	87.5	25	18	●	48,500
KSD5540K	55	4	27	88	25	18	●	48,500
KSD6010K	60	1	27	90	25	18	●	43,700
KSD6012K	60	1.2	27	90.2	25	18	●	43,700
KSD6015K	60	1.5	27	90.5	25	18	●	43,700
KSD6020K	60	2	27	91	25	18	●	46,900
KSD6025K	60	2.5	27	91.5	25	18	●	50,300
KSD6030K	60	3	27	92	25	18	●	50,300
KSD6035K	60	3.5	27	92.5	25	18	●	53,000
KSD6040K	60	4	27	93	25	18	●	53,500

●は、標準在庫です　□は、特定代理店在庫です

SCO サイドカッター G2/AP25

商品コード例					
	SCO	075	030—1		K
	製品コード	外径	刃巾	穴径	G2材質
	SCO	075	030—1		P
	製品コード	外径	刃巾	穴径	AP25材質
	※外径の075＝Φ75		刃巾の030＝3		
	穴径の 1＝Φ25.4			(2＝Φ31.75)	

12NT 14NT 16NT 18NT 20NT 22NT 26NT G2 K

+1.0 0 直刃

特長

ロー付け形状　外周と側面の切刃あり
溝削り、段削り、巾決めなど汎用に使用

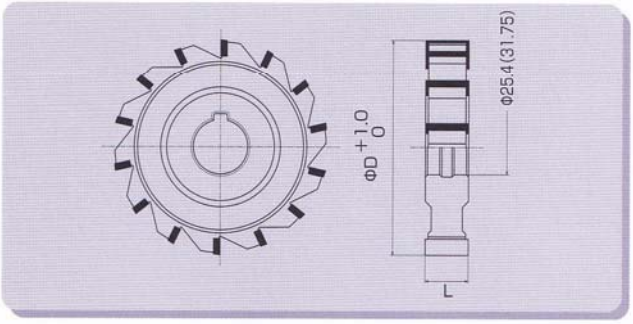

被削材別選定表　G2

炭素鋼	合金鋼	工具鋼	調質鋼	焼入れ鋼		ステンレス鋼	鋳鉄	アルミ	銅	樹脂
S50C	SCM	SK(～40HRC)	SKD	～45HRC	～60HRC	SUS303、304	FC/FCD	AL	Cu	
△	△	△	△			△	◎	◎	○	

被削材別選定表　AP25

炭素鋼	合金鋼	工具鋼	調質鋼	焼入れ鋼		ステンレス鋼	鋳鉄	アルミ	銅	樹脂
S50C	SCM	SK(～40HRC)	SKD	～45HRC	～60HRC	SUS303、304	FC/FCD	AL	Cu	
○	○	○	○			△	△	△	△	

標準切削条件参考表（G2）

被削材	鋳鉄　(FC ,FCD)			
切削条件	回転数r.p.m	送りmm/min		
切削巾 / 外径	30mm以下	5 mm以下	5 －20mm	20－30mm
Φ75	125－250	45－250	45－380	30－240
Φ100	100－200	45－250	45－380	30－240
Φ125	75－150	40－230	40－340	30－240
Φ150	60－130	40－230	40－330	30－220
Φ175	50－110	40－220	40－320	25－210
Φ200	50－100	40－210	40－310	25－210
Φ250	40－80	30－180	30－300	25－200

標準切削条件参考表（AP25）

被削材	炭素鋼　(S45C～S55C)			
切削条件	回転数r.p.m	送りmm/min		
切削巾 / 外径	30mm以下	5 mm以下	5 －20mm	20－30mm
Φ75	125－200	30－200	30－240	20－150
Φ100	100－150	30－200	30－240	20－150
Φ125	80－130	30－190	30－230	20－140
Φ150	70－110	30－180	30－230	20－140
Φ175	60－90	30－180	30－230	20－130
Φ200	50－80	30－170	30－220	20－130
Φ250	50－80	30－170	30－210	20－120

注１：機械、チャックは剛性のある精度の高いものをご使用ください
注２：クーラントは、被削材に適したものをご使用ください
注３：加工中、振動・異音がする場合、状況に応じて切削条件の変更をしてください

12NT　+1.0 0　G2 鋼系 K鋼　AP25 鋼系 P鋼

(刃巾)	3以上 7以下	7越え 11以下	11越え 19以下	19越え 30以下
寸法公差	+0.05 0	+0.06 +0.01	+0.07 +0.02	+0.09 +0.04

外径Φ75mm
刃巾3～30mm

商品コード	穴径Φ25.4		穴径Φ31.75		外径 D	刃巾 L	刃数	標準価格 (円)
	G2 —1K	AP25 —1P	G2 —2K	AP25 —2P				
SCO075030	●	●	●*	■	75	3		17,000
SCO075035	●	●	■	■	75	3.5		17,000
SCO075040	●	●	●*	■	75	4		17,000
SCO075045	●	●	■	■	75	4.5		17,000
SCO075050	●	●	●*	■	75	5		17,000
SCO075055	●	□	■	■	75	5.5		17,000
SCO075060	●	●	●*	■	75	6		17,000
SCO0750635	□				75	6.35		(19,100)
SCO075065	●	□	●*	■	75	6.5		17,400
SCO075070	●	●	●*	■	75	7		17,400
SCO075075	●	□	●*	■	75	7.5		17,500
SCO075080	●	●	●*	■	75	8		17,500
SCO075085	●	□	●*	■	75	8.5		18,900
SCO075090	●	●	●*	■	75	9		18,900
SCO075095	●	□	■	■	75	9.5		19,300
SCO0750952	□				75	9.52		(21,300)
SCO075100	●	●	●*	■	75	10		19,300
SCO075105	□				75	10.5		(20,800)
SCO075110	●	●	■	■	75	11		20,800
SCO075120	●	●	●*	■	75	12	12	21,000
SCO075125	□				75	12.5		(23,000)
SCO075127	□				75	12.7		(25,300)
SCO075130	●	●*	●*	■	75	13		23,000
SCO075140	●	□	■	■	75	14		23,200
SCO075150	●	●	●*	■	75	15		23,300
SCO075160	●	●	■	■	75	16		23,500
SCO075170	●	●	■	■	75	17		25,500
SCO075180	●	●	●*	■	75	18		25,500
SCO075190	●	●	■	■	75	19		28,100
SCO075200	●	●	●*	■	75	20		28,100
SCO075210	●*	●*	■	■	75	21		34,300
SCO075220	●*	●*	●*	■	75	22		34,300
SCO075230	●*	●*	■	■	75	23		36,800
SCO075240	●*	●*	●*	■	75	24		36,800
SCO075250	●*	●*	●*	■	75	25		37,800
SCO075260	●*	●*	●*	■	75	26		38,400
SCO075270	□				75	27		(40,600)
SCO075280	●*	●*	●*	■	75	28		40,600
SCO075300	●*	●*	●*	■	75	30		44,600

●は標準在庫、□は特定代理店在庫、●*は在庫なくなり次第、受注生産に移行予定、■は代理店在庫限りです

14NT　+1.0 0　G2 長尺K溝　AP25 長尺P溝

(刃巾)	3以上 7以下	7越え 11以下	11越え 19以下	19越え 30以下
寸法公差	+0.05 0	+0.06 +0.01	+0.07 +0.02	+0.09 +0.04

外径Φ100mm
刃巾3～30mm

商品コード	穴径Φ25.4		穴径Φ31.75		外径 D	刃巾 L	刃数	標準価格 (円)
	G2 —1K	AP25 —1P	G2 —2K	AP25 —2P				
SCO100030	●	●	●*	□	100	3		21,200
SCO100035	●	●	●*	□	100	3.5		21,200
SCO100040	●	●	●*	□	100	4		21,200
SCO100045	●	●	●*	□	100	4.5		21,200
SCO100050	●	●	●*	□	100	5		21,200
SCO100055	●	●	●*	□	100	5.5		21,200
SCO100060	●	●	●*	□	100	6		21,200
SCO1000635	□				100	6.35		(23,300)
SCO100065	●	●	●*	□	100	6.5		21,200
SCO100070	●	●	●*	□	100	7		21,200
SCO100075	●	●	□	□	100	7.5		21,200
SCO100080	●	●	●*	□	100	8		21,200
SCO100085	●	●	□	□	100	8.5		23,000
SCO100090	●	●	●*	□	100	9		23,000
SCO100095	●	●	□	□	100	9.5		23,100
SCO100100	●	●	●*	□	100	10		23,100
SCO100105	□				100	10.5		(26,200)
SCO100110	●	●	●*	□	100	11		25,100
SCO100115	□				100	11.5		(26,600)
SCO100120	●	●	●*	□	100	12	14	25,500
SCO100125	□				100	12.5		(28,100)
SCO100127	□				100	12.7		(30,900)
SCO100130	●	●	□	□	100	13		28,100
SCO100140	●	●	□	□	100	14		28,800
SCO100150	●	●	□	□	100	15		29,100
SCO100160	●	●	●*	□	100	16		30,800
SCO100170	●	□	□	□	100	17		35,100
SCO100180	●	●	□	□	100	18		35,100
SCO100190	●	●	□	□	100	19		37,100
SCO100200	●	●	●*	□	100	20		37,100
SCO100210	●*	●	□		100	21		39,800
SCO100220	●*	●	●*	□	100	22		39,800
SCO100230	●*	●	●*		100	23		41,900
SCO100240	●*	●	●*	□	100	24		41,900
SCO100250	●*	●	●*	□	100	25		45,000
SCO100260	●*	●	□	□	100	26		46,200
SCO100270	□				100	27		(49,100)
SCO100280	●*	●	●*	□	100	28		49,100
SCO100300	●*	●	□	□	100	30		52,700

●は、標準在庫です　□は、特定代理店在庫です　●*は、在庫なくなり次第、受注生産に移行予定です

16NT　+1.0 0　G2 長尺K種　AP25 長尺P種

(刃巾)	3以上 7以下	7越え 11以下	11越え 19以下	19越え 30以下
寸法公差	+0.05 0	+0.06 +0.01	+0.07 +0.02	+0.09 +0.04

外径Φ125mm
刃巾3～30mm

商品コード	穴径Φ25.4		穴径Φ31.75		外径 D	刃巾 L	刃数	標準価格 (円)
	G2 —1K	AP25 —1P	G2 —2K	AP25 —2P				
SCO125030	●	●	●*	□	125	3		27,800
SCO125035	●	□	□	□	125	3.5		27,800
SCO125040	●	●	●*	□	125	4		27,800
SCO125045	□	□	□	□	125	4.5		(27,800)
SCO125050	●	●	●*	□	125	5		27,800
SCO125055	□	□	□	□	125	5.5		(27,800)
SCO125060	●	●	●*	□	125	6		27,800
SCO1250635	□				125	6.35		(30,700)
SCO125065	□	□	□	□	125	6.5		(27,900)
SCO125070	●	●	●*	□	125	7		27,900
SCO125075	□	□	□	□	125	7.5		(27,900)
SCO125080	●	●	●*	□	125	8		27,900
SCO125085	□	□	□	□	125	8.5		(28,900)
SCO125090	●	●	●*	□	125	9		28,900
SCO125095	□	□	□	□	125	9.5		(29,000)
SCO125100	●	●	●*	□	125	10		29,000
SCO125105	□				125	10.5		(31,300)
SCO125110	□	□	□	□	125	11		(31,300)
SCO125120	●	●	●*	□	125	12	16	31,300
SCO125125	□				125	12.5		(36,700)
SCO125127	□				125	12.7		(40,400)
SCO125130	□	□	□	□	125	13		(36,700)
SCO125140	●	●	●*	□	125	14		36,800
SCO125150	●	●	●*	□	125	15		37,700
SCO125160	●	●	●*	□	125	16		39,600
SCO125170	●	□	□	□	125	17		41,200
SCO125180	●	●	●*	□	125	18		41,200
SCO125190	●	●	●*	□	125	19		48,900
SCO125200	●	●	●*	□	125	20		48,900
SCO125210	●*	□	□	□	125	21		52,800
SCO125220	●*	●	●*	□	125	22		52,800
SCO125230	●*	□	□	□	125	23		55,400
SCO125240	●*	●	□	□	125	24		55,400
SCO125250	●*	●	●*	□	125	25		60,300
SCO125260	●*	●	□	□	125	26		61,400
SCO125280	●*	□	□	□	125	28		65,000
SCO125300	●*	□	□	□	125	30		66,700

●は、標準在庫です　□は、特定代理店在庫です　●*は、在庫なくなり次第、受注生産に移行予定です

18NT　+1.0 0　G2 超K高　AP25 超P高

(刃巾)	3以上 7以下	7越え 11以下	11越え 19以下	19越え 30以下
寸法公差	+0.05 0	+0.06 +0.01	+0.07 +0.02	+0.09 +0.04

外径Φ150mm
刃巾3～30mm

商品コード	穴径Φ25.4		穴径Φ31.75		外径 D	刃巾 L	刃数	標準価格 (円)
	G2 —1K	AP25 —1P	G2 —2K	AP25 —2P				
SCO150030	●	●*	□	□	150	3	18	34,300
SCO150035	□	□	□	□	150	3.5		(34,300)
SCO150040	●	●*	□	□	150	4		34,300
SCO150045	□	□	□		150	4.5		(34,300)
SCO150050	●	●*	●	□	150	5		34,300
SCO150055	□	□	□	□	150	5.5		(34,300)
SCO150060	●	●*	●	□	150	6		34,300
SCO1500635	□				150	6.35		(37,800)
SCO150065	□	□	□	□	150	6.5		(34,300)
SCO150070	●	●*	●	□	150	7		34,300
SCO150075	□	□	□	□	150	7.5		(34,400)
SCO150080	●	●*	●	□	150	8		34,400
SCO150085	□	□	□	□	150	8.5		(34,700)
SCO150090	●	●*	●		150	9		34,700
SCO150095	□	□	□		150	9.5		(34,700)
SCO150100	●	●*	●	□	150	10		34,700
SCO150110	□	□	□		150	11		(37,300)
SCO150120	●	●*	□	□	150	12		37,500
SCO150127	□				150	12.7		(46,600)
SCO150130	□	□	□		150	13		(42.400)
SCO150140	●	□	□	□	150	14		43,700
SCO150150	●	●*	□	□	150	15		45,900
SCO150160	●	□	□	□	150	16		47,000
SCO150170	●	□	□		150	17		49,300
SCO150180	●	□	●	□	150	18		49,300
SCO150190	●	□	□		150	19		52,100
SCO150200	●	●*	●	□	150	20		52,100
SCO150210	●*	□	□	□	150	21		58,100
SCO150220	●*	●*	□	□	150	22		58,100
SCO150230	●*	□	□	□	150	23		60,900
SCO150240	●*	□	●*	□	150	24		60,900
SCO150250	●*	□	●*	□	150	25		67,800
SCO150260	●*	□	●*	□	150	26		69,100
SCO150270	□				150	27		(74,900)
SCO150280	●*	□	●*	□	150	28		74,900
SCO150300	●*	□	□		150	30		77,700

●は、標準在庫です　□は、特定代理店在庫です　●*は、在庫なくなり次第、受注生産に移行予定です

20NT ±1.0 0 G2 長尺K種 AP25 長尺P種

(刃巾)	3以上 7以下	7越え 11以下	11越え 19以下	19越え 30以下
寸法公差	+0.05 0	+0.06 +0.01	+0.07 +0.02	+0.09 +0.04

外径Φ175mm
刃巾3～30mm

商品コード	穴径Φ25.4		穴径Φ31.75		外径 D	刃巾 L	刃数	標準価格 (円)
	G2 —1K	AP25 —1P	G2 —2K	AP25 —2P				
SCO175030	□				175	3	20	(48,400)
SCO175040	●	●*	□	□	175	4		48,400
SCO175050	●	●*	□	□	175	5		45,800
SCO175060	●	●*	□	□	175	6		45,800
SCO175070	●	□	□	□	175	7		45,800
SCO175080	●	●*	□	□	175	8		45,800
SCO175090	●	□	□	□	175	9		49,800
SCO175100	●	●*	●	□	175	10		50,800
SCO175110	□	□	□	□	175	11		(54,000)
SCO175120	●	●*	●	□	175	12		54,600
SCO175130	□	□	■	□	175	13		(58,000)
SCO175140	●	●*	□	□	175	14		58,200
SCO175150	●	●*	●	□	175	15		60,000
SCO175160	●	●*	□	□	175	16		61,200
SCO175170	□	□	□	□	175	17		(63,300)
SCO175180	●	●*	□	□	175	18		63,300
SCO175190	□	□	□	□	175	19		(67,800)
SCO175200	●	●*	●	□	175	20		67,800
SCO175210	□	□	□		175	21		(71,800)
SCO175220	●*	●*	●*	□	175	22		71,800
SCO175230	□	□	□		175	23		(76,200)
SCO175240	●*	□	□	□	175	24		76,200
SCO175250	●*	□	□	□	175	25		79,800
SCO175260	●*	□	□		175	26		81,800
SCO175270	□				175	27		(84,000)
SCO175280	●*	□	□		175	28		84,000
SCO175300	□	□	□	□	175	30		(92,400)

●は標準在庫、□は特定代理店在庫、●*は在庫なくなり次第、受注生産に移行予定、■は代理店在庫限りです

22NT　+1.0 0　G2 長尺K型　AP25 長尺P型

(刃巾)	3以上 7以下	7越え 11以下	11越え 19以下	19越え 30以下
寸法公差	+0.05 0	+0.06 +0.01	+0.07 +0.02	+0.09 +0.04

外径Φ200mm
刃巾4～30mm

商品コード	穴径Φ25.4		穴径Φ31.75		外径 D	刃巾 L	刃数	標準価格 (円)
	G2 —1K	AP25 —1P	G2 —2K	AP25 —2P				
SCO200040	●		□	□	200	4	22	61,400
SCO200045	●		●		200	4.5		61,400
SCO200050	●	●*	●	□	200	5		61,400
SCO200055	●		●	□	200	5.5		61,400
SCO200060	●	●*	●	□	200	6		61,400
SCO200065	●		●		200	6.5		61,400
SCO200070	●	□	●		200	7		61,400
SCO200075	●		●		200	7.5		57,400
SCO200080	●	●*	●	□	200	8		57,400
SCO200085	●		●		200	8.5		58,100
SCO200090	●	□	●		200	9		58,100
SCO200095	●		●		200	9.5		58,100
SCO200100	●	●*	●	□	200	10		58,100
SCO200110	□		□		200	11		(64,900)
SCO200120	●	●*	●	□	200	12		65,700
SCO200130	□	□	□		200	13		(71,800)
SCO200140	●		□	□	200	14		73,000
SCO200150	●	□	□		200	15		76,300
SCO200160	●	●*	●	□	200	16		79,300
SCO200170	□	□	●		200	17		80,700
SCO200180	●	□	●	□	200	18		80,700
SCO200190	□	□	□		200	19		(84,200)
SCO200200	●	●*	●	□	200	20		84,200
SCO200220	●*	□	●*	□	200	22		92,900
SCO200230	□				200	23		(97,900)
SCO200240	●*	□	●*	□	200	24		98,800
SCO200250	●*	□	●*	□	200	25		104,100
SCO200260	●*		●*		200	26		106,100
SCO200270	□				200	27		(107,100)
SCO200280	●*		●*		200	28		108,100
SCO200300	●*	□	●*		200	30		112,900

●は、標準在庫です　□は、特定代理店在庫です　●*は、在庫なくなり次第、受注生産に移行予定です

26NT　+1.0 0　G2 K　AP25 P

(刃巾)	3以上 7以下	7越え 11以下	11越え 19以下	19越え 30以下
寸法公差	+0.05 0	+0.06 +0.01	+0.07 +0.02	+0.09 +0.04

外径Φ250mm
刃巾6～30mm

商品コード	穴径Φ25.4		穴径Φ31.75		外径 D	刃巾 L	刃数	標準価格 (円)
	G2 —1K	AP25 —1P	G2 —2K	AP25 —2P				
SCO250060	□	■	□	■	250	6	26	(88,400)
SCO250080	●	■	●	■	250	8		86,200
SCO250090	□	■	□	■	250	9		(84,700)
SCO250100	●	■	●	■	250	10		84,700
SCO250110	□	■	□	■	250	11		(90,400)
SCO250120	●	■	□	■	250	12		90,500
SCO250130	●	■	□	■	250	13		94,800
SCO250140	●	■	●	■	250	14		96,600
SCO250150	□	■	●	■	250	15		99,500
SCO250160	●	■	●	■	250	16		102,800
SCO250180	□	■	●	■	250	18		107,900
SCO250200	●	■	□	■	250	20		113,300
SCO250220	□	■	□	■	250	22		(123,100)
SCO250240	□	■	□	■	250	24		(128,000)
SCO250250	●*	■	□	■	250	25		133,600
SCO250260	□	■	□	■	250	26		(134,000)
SCO250280	□	■	□	■	250	28		(138,200)
SCO250300	□	■	□	■	250	30		(143,500)

●は標準在庫、□は特定代理店在庫、●*は在庫なくなり次第、受注生産に移行予定、■は代理店在庫限りです

溝削り 肩削り

SCO 千鳥刃サイドカッター G2

商品コード例	SCO 075 040 − 1 T K
	製品コード 外径 刃巾 穴径 千鳥刃 G2材質
	※外径の075＝Φ75mm 刃巾の040＝4mm 穴径の 1＝Φ25.4 (2＝Φ31.75)

10NT 12NT 14NT 16NT 18NT 20NT

G2 超硬K種 +1.0 0 左右ネジレ10°

特長

ロー付け形状　外周刃と左右交互(千鳥)に側刃を持っている
食付き時の衝撃が小さく、切れ味とともに直刃型より優れている

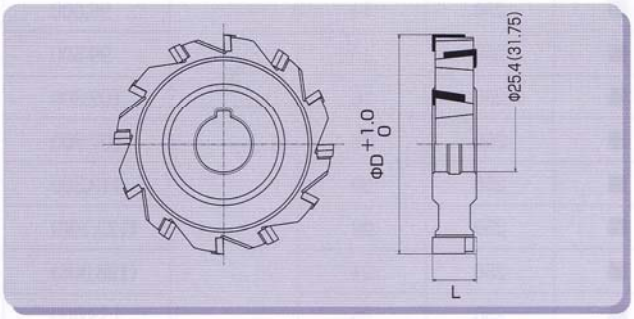

被削材別選定表　G2

炭素鋼	合金鋼	工具鋼	調質鋼	焼入れ鋼		ステンレス鋼	鋳鉄	アルミ	銅	樹脂
S50C	SCM	SK(～40HRC)	SKD	～45HRC	～60HRC	SUS303、304	FC/FCD	AL	Cu	
△	△	△	△			△	◎	◎	○	

標準切削条件参考表

被削材	鋳鉄　(FC ,FCD)			
切削条件	回転数　r.p.m	送りmm/min		
切削巾 / 外径	30mm以下	5 mm以下	5 − 20mm	20 − 30mm
Φ75	125 − 250	60 − 450	60 − 350	40 − 250
Φ100	100 − 200	60 − 440	60 − 340	40 − 240
Φ125	75 − 150	60 − 420	60 − 330	35 − 220
Φ150	60 − 130	50 − 410	50 − 320	35 − 210
Φ175	50 − 110	50 − 400	50 − 310	35 − 210
Φ200	50 − 100	50 − 390	50 − 300	30 − 200
Φ250	40 − 80	40 − 380	40 − 300	30 − 200

注１：機械、チャックは剛性のある精度の高いものをご使用ください
注２：クーラントは、被削材に適したものをご使用ください
注３：加工中、振動・異音がする場合、状況に応じて切削条件の変更をしてください

10NT +1.0 0 G2 超硬K種

外径Φ75mm
刃巾3～20mm

商品コード	G2 穴径Φ 25.4 −1TK	G2 穴径Φ 31.75 −2TK	外径 D	刃巾 L	刃数	標準価格（円）
SCO075030	□		75	3	10	(29,200)
SCO075035	□		75	3.5		(29,200)
SCO075040	●	●*	75	4		26,600
SCO075045	□		75	4.5		(26,600)
SCO075050	●	●*	75	5		26,600
SCO075055	□		75	5.5		(26,600)
SCO075060	●	●*	75	6		26,600
SCO075065	□		75	6.5		(26,600)
SCO075070	●	●*	75	7		26,600
SCO075075	□		75	7.5		(27,000)
SCO075080	●	●*	75	8		27,000
SCO075085	□		75	8.5		(27,600)
SCO075090	●	●*	75	9		27,600
SCO075095	□		75	9.5		(27,600)
SCO075100	●	●*	75	10		27,600
SCO075105	□		75	10.5		(29,900)
SCO075110	□	■	75	11		(29,900)
SCO075120	●	●*	75	12		29,900
SCO075130	●	■	75	13		32,000
SCO075140	●	■	75	14		32,000
SCO075150	●	●*	75	15		34,400
SCO075160	●	■	75	16		34,700
SCO075170	●	■	75	17		35,700
SCO075180	●	■	75	18		35,700
SCO075190	●	■	75	19		37,700
SCO075200	●	■	75	20		37,700

●は、標準在庫です　□は、特定代理店在庫です
●*は、在庫なくなり次第、受注生産に移行予定です
■は代理店在庫限りです

12NT +1.0 0 G2 超硬K種

外径Φ100mm
刃巾3～30mm

商品コード	G2 穴径Φ 25.4 −1TK	G2 穴径Φ 31.75 −2TK	外径 D	刃巾 L	刃数	標準価格（円）
SCO100030	□		100	3	12	(34,200)
SCO100035	□		100	3.5		(34,200)
SCO100040	●	●*	100	4		31,100
SCO100045	□		100	4.5		(31,100)
SCO100050	●	●*	100	5		31,100
SCO100055	□		100	5.5		(31,100)
SCO100060	●	●*	100	6		31,100
SCO100065	□		100	6.5		(31,100)
SCO100070	●	●*	100	7		31,100
SCO100075	□		100	7.5		(32,300)
SCO100080	●	●*	100	8		32,300
SCO100085	□		100	8.5		(34,600)
SCO100090	●	●*	100	9		34,600
SCO100095	□		100	9.5		(34,600)
SCO100100	●	●*	100	10		34,600
SCO100105	□		100	10.5		(36,500)
SCO100110	●	□	100	11		36,500
SCO100120	●	●*	100	12		36,500
SCO100130	□	□	100	13		(40,400)
SCO100140	●	□	100	14		40,400
SCO100150	●	●*	100	15		41,600
SCO100160	●	□	100	16		42,900
SCO100170	●	□	100	17		45,000
SCO100180	●	●*	100	18		45,000
SCO100190	●	□	100	19		46,200
SCO100200	●	●*	100	20		46,200
SCO100220	□	□	100	22		(49,500)
SCO100240	□	□	100	24		(57,500)
SCO100250	□	□	100	25		(57,500)
SCO100260	□	□	100	26		(57,500)
SCO100300	□	□	100	30		(67,000)

●は、標準在庫です　□は、特定代理店在庫です

L（刃巾）	3以上 7以下	7越え 11以下	11越え 19以下	19越え 30以下	30越え
寸法公差	+0.05 0	+0.06 +0.01	+0.07 +0.02	+0.09 +0.04	+0.10 +0.05

14NT +1.0 0 G2 超硬K種

外径Φ125mm
刃巾3～30mm

商品コード	G2 穴径Φ25.4 −1TK	G2 穴径Φ31.75 −2TK	外径 D	刃巾 L	刃数	標準価格（円）
SCO125030		□	125	3	14	(43,800)
SCO125040	●	●*	125	4		39,800
SCO125050	●	□	125	5		39,800
SCO125060	●	●*	125	6		39,800
SCO125070	●	□	125	7		39,800
SCO125080	●	●*	125	8		40,300
SCO125090	□	□	125	9		(42,600)
SCO125100	●	●*	125	10		42,600
SCO125110	□	□	125	11		(44,200)
SCO125120	●	●*	125	12		45,900
SCO125130	□	●*	125	13		50,900
SCO125140	●	□	125	14		50,900
SCO125150	●	□	125	15		52,000
SCO125160	●	□	125	16		52,400
SCO125170	□	□	125	17		(58,700)
SCO125180	●	●*	125	18		58,700
SCO125190	□	□	125	19		(59,600)
SCO125200	●	●*	125	20		59,600
SCO125220	□	□	125	22		(67,300)
SCO125240	□	□	125	24		(76,800)
SCO125250	□	●*	125	25		76,800
SCO125260	●	□	125	26		79,200
SCO125300	□	●*	125	30		85,200

●は、標準在庫です　□は、特定代理店在庫です
●*は、在庫なくなり次第、受注生産に移行予定です

16NT +1.0 0 G2 超硬K種

外径Φ150mm
刃巾4～30mm

商品コード	G2 穴径Φ25.4 −1TK	G2 穴径Φ31.75 −2TK	外径 D	刃巾 L	刃数	標準価格（円）
SCO150040	●	●*	150	4	16	50,300
SCO150050	●	□	150	5		50,300
SCO150060	●	●*	150	6		50,300
SCO150070	●	□	150	7		50,300
SCO150080	●	●*	150	8		51,400
SCO150090	□		150	9		(52,600)
SCO150100	●	●*	150	10		52,600
SCO150110	□		150	11		(53,500)
SCO150120	●	●*	150	12		53,500
SCO150130	□		150	13		(59,300)
SCO150140	●	□	150	14		59,300
SCO150150	●	□	150	15		61,300
SCO150160	●	□	150	16		62,200
SCO150170	□		150	17		(64,300)
SCO150180	●	●*	150	18		64,300
SCO150190	□		150	19		(67,300)
SCO150200	●	●*	150	20		67,300
SCO150220	●	●*	150	22		77,400
SCO150240	●	●*	150	24		90,300
SCO150250	●	□	150	25		90,300
SCO150260	●	●*	150	26		91,900
SCO150300	●	□	150	30		103,500

●は、標準在庫です　□は、特定代理店在庫です

L（刃巾）	3以上 7以下	7越え 11以下	11越え 19以下	19越え 30以下	30越え
寸法公差	+0.05 0	+0.06 +0.01	+0.07 +0.02	+0.09 +0.04	+0.10 +0.05

18NT +1.0 0 G2 超硬K種

外径Φ175mm
刃巾4～30mm

商品コード	G2 穴径Φ25.4 −1TK	G2 穴径Φ31.75 −2TK	外径 D	刃巾 L	刃数	標準価格(円)
SCO175040	□		175	4	18	(63,200)
SCO175050	●	●*	175	5		62,100
SCO175060	●	●*	175	6		62,100
SCO175070	●	□	175	7		62,100
SCO175080	●	●*	175	8		62,100
SCO175100	●	●*	175	10		63,100
SCO175120	●	●*	175	12		67,500
SCO175140	●	●*	175	14		72,200
SCO175150	●	□	175	15		74,100
SCO175160	●	●*	175	16		75,200
SCO175180	●	●*	175	18		79,200
SCO175200	●	●*	175	20		81,700
SCO175220	●	●*	175	22		94,300
SCO175240	●	●*	175	24		104,800
SCO175250	●	●*	175	25		104,800
SCO175260	●	□	175	26		106,700
SCO175300	●	□	175	30		120,200

●は、標準在庫です　□は、特定代理店在庫です
●*は、在庫なくなり次第、受注生産に移行予定です

20NT +1.0 0 G2 超硬K種

外径Φ200mm
刃巾5～30mm

商品コード	G2 穴径Φ25.4 −1TK	G2 穴径Φ31.75 −2TK	外径 D	刃巾 L	刃数	標準価格(円)
SCO200050	□	□	200	5	20	(74,500)
SCO200060	●	●*	200	6		73,300
SCO200070	□	□	200	7		(73,300)
SCO200080	□	□	200	8		(73,300)
SCO200100	●	●*	200	10		76,500
SCO200120	□	□	200	12		(81,100)
SCO200140	●	●*	200	14		89,200
SCO200150	□	□	200	15		(92,900)
SCO200160	□	□	200	16		(96,800)
SCO200180	□	□	200	18		(99,200)
SCO200200	●	●*	200	20		101,000
SCO200220	□	□	200	22		(114,300)
SCO200240	●	●*	200	24		127,100
SCO200250	●	□	200	25		127,100
SCO200260	●	□	200	26		130,200
SCO200300	□	□	200	30		(138,000)

●は、標準在庫です　□は、特定代理店在庫です

L (刃巾)	3以上 7以下	7越え 11以下	11越え 19以下	19越え 30以下	30越え
寸法公差	+0.05 0	+0.06 +0.01	+0.07 +0.02	+0.09 +0.04	+0.10 +0.05

溝削り 肩削り

SCO R付きサイドカッター(コンベックスカッター) G2

商品コード例	SCO 075 020 - 1 R K 製品コード 外径 R寸法 穴径 R付き G2材質 ※外径の075=Φ75mm 刃巾の020=R2 穴径の 1=Φ25.4

12NT 14NT G2 超硬K種 R±0.05 直刃

特長
ロー付け形状 R溝加工用
直刃による形状精度保持

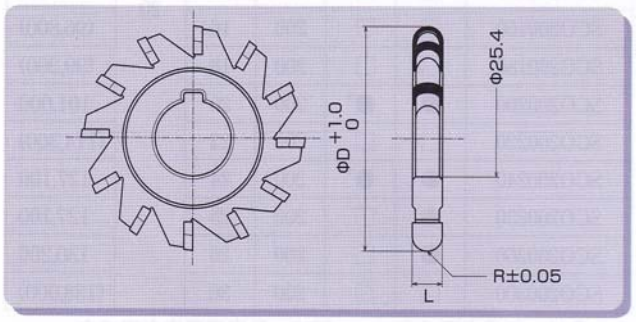

被削材別選定表 G2

炭素鋼	合金鋼	工具鋼	調質鋼	焼入れ鋼		ステンレス鋼	鋳鉄	アルミ	銅	樹脂
S50C	SCM	SK(~40HRC)	SKD	~45HRC	~60HRC	SUS303、304	FC/FCD	AL	Cu	
△	△	△	△			△	◎	◎	○	

標準切削条件参考表

被削材	鋳鉄 (FC ,FCD)		
切削条件	回転数r.p.m	送りmm/min	
切削巾 / 外径	R10以下	R 3 以下	R 3 − R10
Φ75	120 − 250	45 − 210	45 − 300
Φ100	95 − 190	40 − 180	40 − 260

注1：機械、チャックは剛性のある精度の高いものをご使用ください
注2：クーラントは、被削材に適したものをご使用ください
注3：加工中、振動・異音がする場合、状況に応じて切削条件の変更をしてください

12NT R±0.05 G2 超硬K種

Φ75mm　穴径Φ25.4　　R1～10mm

商品コード	D 外径	R	L 刃巾	刃数	在庫	標準価格(円)
SCO075010-1RK	75	1	2	12	□	(39,400)
SCO0750125-1RK	75	1.25	2.5		□	(39,400)
SCO075015-1RK	75	1.5	3		□	(39,400)
SCO0750175-1RK	75	1.75	3.5		□	(39,400)
SCO075020-1RK	75	2	4		●	32,900
SCO075025-1RK	75	2.5	5		●	33,800
SCO075030-1RK	75	3	6		●	35,300
SCO075035-1RK	75	3.5	7		●	38,000
SCO075040-1RK	75	4	8		●	38,900
SCO075045-1RK	75	4.5	9		●	40,200
SCO075050-1RK	75	5	10		●	40,800
SCO075055-1RK	75	5.5	11		●	42,400
SCO075060-1RK	75	6	12		●	43,900
SCO075065-1RK	75	6.5	13		●	45,700
SCO075070-1RK	75	7	14		●	46,700
SCO075075-1RK	75	7.5	15		●	47,500
SCO075080-1RK	75	8	16		●	49,100
SCO075090-1RK	75	9	18		●	53,400
SCO075100-1RK	75	10	20		●	56,200

●は、標準在庫です　　□は、特定代理店在庫です

14NT R±0.05 G2 超硬K種

Φ100mm　穴径Φ25.4　　R1～10mm

商品コード	D 外径	R	L 刃巾	刃数	在庫	標準価格(円)
SCO100010-1RK	100	1	2	14	□	(48,600)
SCO1000125-1RK	100	1.25	2.5		□	(48,600)
SCO100015-1RK	100	1.5	3		□	(48,600)
SCO1000175-1RK	100	1.75	3.5		□	(48,600)
SCO100020-1RK	100	2	4		●	40,600
SCO100025-1RK	100	2.5	5		●	40,600
SCO100030-1RK	100	3	6		●	42,800
SCO100035-1RK	100	3.5	7		●	45,100
SCO100040-1RK	100	4	8		●	46,300
SCO100045-1RK	100	4.5	9		●	47,500
SCO100050-1RK	100	5	10		●	48,700
SCO100055-1RK	100	5.5	11		●	50,400
SCO100060-1RK	100	6	12		●	51,600
SCO100065-1RK	100	6.5	13		●	53,000
SCO100070-1RK	100	7	14		●	54,400
SCO100075-1RK	100	7.5	15		□	(57,400)
SCO100080-1RK	100	8	16		●	55,100
SCO100090-1RK	100	9	18		●	62,400
SCO100100-1RK	100	10	20		●	63,600

MSO メタルソー G2

商品コード例	MSO 075 20 − 1 K 製品コード 外径 刃巾 穴径 G2材質 ※外径の075＝Φ75mm 刃巾の20＝2mm 穴径の 1＝Φ25.4（2＝Φ31.75）

14NT 16NT 18NT 20NT 22NT 24NT

G2 超硬K種 ±1.0 ±0.5 直刃

特長

ロー付け形状 溝削り、切断用
直刃による形状精度保持

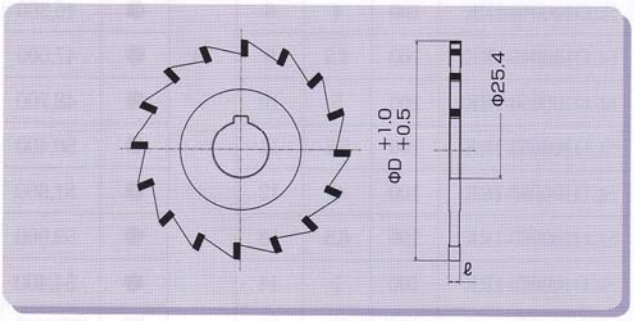

被削材別選定表 G2

炭素鋼	合金鋼	工具鋼	調質鋼	焼入れ鋼		ステンレス鋼	鋳鉄	アルミ	銅	樹脂
S50C	SCM	SK（～40HRC）	SKD	～45HRC	～60HRC	SUS303、304	FC/FCD	AL	Cu	
△	△	△	△			△	○	○	○	

標準切削条件参考表

被削材	鋳鉄 (FC ,FCD)		アルミ・銅	
切削条件	回転数r.p.m	送りmm/min	回転数r.p.m	送りmm/min
切削巾 / 外径	6.0mm以下	6.0mm以下	6.0mm以下	6.0mm以下
Φ75	125－250	35－250	420－840	110－230
Φ100	100－200	30－240	310－630	85－170
Φ125	75－150	25－220	250－500	70－140
Φ150	60－130	25－200	210－420	55－110
Φ175	50－110	25－190	180－360	50－100
Φ200	50－100	20－180	150－300	40－80

注１：機械、チャックは剛性のある精度の高いものをご使用ください
注２：クーラントは、被削材に適したものをご使用ください
注３：加工中、振動・異音がする場合、状況に応じて切削条件の変更をしてください

14NT

外径Φ75mm　　刃巾2～6mm

商品コード	穴径 Φ25.4	穴径 Φ31.75	D 外径	ℓ 刃巾	刃数	在庫 −1K	在庫 −2K	標準価格(円)
MSO07520	−1K	−2K	75	2	14	●	●*	23,400
MSO07525			75	2.5		●	●*	22,300
MSO07530			75	3		●	●*	22,300
MSO07535			75	3.5		●	●*	23,500
MSO07540			75	4		●	●*	23,500
MSO07545			75	4.5		●	●*	24,200
MSO07550			75	5		●	●*	24,600
MSO07555			75	5.5		□		(28,300)
MSO07560			75	6		□		(28,300)

●は、標準在庫です　　□は、特定代理店在庫です

18NT

外径Φ125mm　　刃巾3～6mm

商品コード	穴径 Φ25.4	穴径 Φ31.75	D 外径	ℓ 刃巾	刃数	在庫 −1K	在庫 −2K	標準価格(円)
MSO12530	−1K	−2K	125	3	18	●	●*	30,700
MSO12535			125	3.5		●	●*	30,800
MSO12540			125	4		●	●*	31,900
MSO12545			125	4.5		●	●*	32,600
MSO12550			125	5		●	●*	32,900
MSO12560			125	6		□	□	(37,800)

16NT

外径Φ100mm　　刃巾2～6mm

商品コード	穴径 Φ25.4	穴径 Φ31.75	D 外径	ℓ 刃巾	刃数	在庫 −1K	在庫 −2K	標準価格(円)
MSO10020	−1K	−2K	100	2	16	●	●*	27,400
MSO10025			100	2.5		●	●*	27,400
MSO10030			100	3		●	●*	26,200
MSO10035			100	3.5		●	●*	26,300
MSO10040			100	4		●	●*	26,600
MSO10045			100	4.5		●	●*	27,800
MSO10050			100	5		●	●*	28,200
MSO10055			100	5.5		□		(32,400)
MSO10060			100	6		□		(30,600)

●は、標準在庫です　　□は、特定代理店在庫です
●*は、在庫なくなり次第、受注生産に移行予定です

20NT

外径Φ150mm　　刃巾3～6mm

商品コード	穴径 Φ25.4	穴径 Φ31.75	D 外径	ℓ 刃巾	刃数	在庫 −1K	在庫 −2K	標準価格(円)
MSO15030	−1K	−2K	150	3	20	●	●*	38,400
MSO15035			150	3.5		●	●*	38,900
MSO15040			150	4		●	●*	38,900
MSO15045			150	4.5		●	●*	39,100
MSO15050			150	5		●	●*	39,100
MSO15055			150	5.5		●	●*	40,000
MSO15060			150	6		●	●*	40,300

L (刃巾)	2以上 2.5以下	2.5越え 3.5以下	3.5越え
L 寸法公差	+0.02 0	+0.025 0	+0.03 0

22NT ±1.0 ±0.5 G2 超硬K種

外径Φ175mm　　刃巾3～6mm

商品コード	穴径 Φ25.4	穴径 Φ31.75	D 外径	ℓ 刃巾	刃数	在庫 −1K	在庫 −2K	標準価格(円)
MSO17530	−1K	−2K	175	3	22	●	●*	48,100
MSO17535			175	3.5		●	●*	48,100
MSO17540			175	4		●	●*	46,300
MSO17545			175	4.5		●	●*	46,300
MSO17550			175	5		●	●*	47,400
MSO17555			175	5.5		●	●*	49,100
MSO17560			175	6		●	●*	50,500

●は、標準在庫です　　□は、特定代理店在庫です

24NT ±1.0 ±0.5 G2 超硬K種

外径Φ200mm　　刃巾3.5～6mm

商品コード	穴径 Φ25.4	穴径 Φ31.75	D 外径	ℓ 刃巾	刃数	在庫 −1K	在庫 −2K	標準価格(円)
MSO20035	−1K	−2K	200	3.5	24	●	●*	58,600
MSO20040			200	4		●	●*	54,600
MSO20045			200	4.5		●	●*	54,600
MSO20050			200	5		●	●*	55,400
MSO20055			200	5.5		●	●*	55,400
MSO20060			200	6		●	●*	56,200

●は、標準在庫です　　□は、特定代理店在庫です
●*は、在庫なくなり次第、受注生産に移行予定です

L（刃巾）	2以上 2.5以下	2.5越え 3.5以下	3.5越え
L 寸法公差	+0.02 0	+0.025 0	+0.03 0

CRC ソリッドコーナーカッター G2

商品コード例	CRC 0050 K 製品コード 外径 G2材質 ※外径の0050=R0.5

3NT　G2 超硬K種　R±0.05　直刃

特長　3枚刃仕様により、加工時のビビリ発生を軽減、切粉排出良好
直刃による形状精度保持

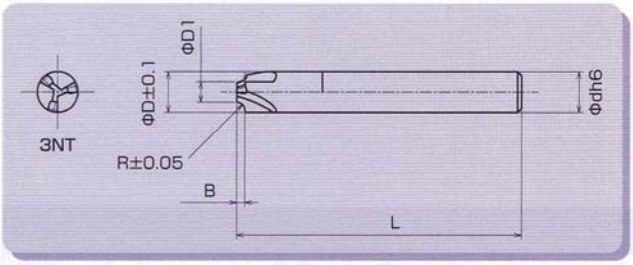

被削材別選定表

炭素鋼	合金鋼	工具鋼	調質鋼	焼入れ鋼		ステンレス鋼	鋳鉄	アルミ	銅	樹脂
S50C	SCM	SK(～40HRC)	SKD	～45HRC	～60HRC	SUS303、304	FC/FCD	AL	Cu	
○	○	△	△			△	○	○	○	○

3NT　R±0.05　G2 超硬K種

CRC○○○○K　　**0.5～2.5mm**

商品コード	R ±0.05	小径 D1	外径 D	B	全長 L	シャンク径 d	在庫	標準価格(円)
CRC0050K	0.5	5	8	0.5	60	8	●	17,500
CRC0075K	0.75	5	8	0.75	60	8	●	17,500
CRC0100K	1	5	8	1	60	8	●	17,500
CRC0125K	1.25	5	8	1.25	60	8	●	17,500
CRC0150K	1.5	5	10	1.5	70	10	●	23,600
CRC0175K	1.75	5	10	1.75	70	10	●	23,600
CRC0200K	2	5	10	2	70	10	●	23,600
CRC0250K	2.5	5	12	2.5	75	12	●	29,000

●は、標準在庫です　　□は、特定代理店在庫です

標準切削条件参考表

被削材	鋳鉄 (FC ,FCD)		炭素鋼 (S50C)		合金鋼 (SCM)		アルミ合金 (AL)	
切削条件 / 外径	回転数 r.p.m	送り mm/min	回転数 r.p.m	送り mm/min	回転数 r.p.m	送り mm/min	回転数 r.p.m	送り mm/min
R0.5	1,600	100	1,300	80	1,100	50	2,100	150
R1.0	1,600	100	1,300	80	1,100	50	2,100	150
R1.5	1,600	90	1,300	70	1,100	40	2,100	130
R2.0	1,600	90	1,300	70	1,100	40	2,100	130
R2.5	1,600	80	1,300	60	1,100	30	2,100	110

注1：機械、チャックは剛性のある精度の高いものをご使用ください
注2：クーラントは、被削材に適したものをご使用ください
注3：加工中、振動・異音がする場合、状況に応じて切削条件の変更をしてください

CRC コーナーカッター G2

商品コード例	CRC	0300	K
	製品コード	外径	G2材質

※外径の0300=R3.0

4NT　G2 長寿命K種　R±0.05　直刃

特長　ロー付け形状の4枚刃　先端径基準のR付き仕様
直刃による形状精度保持

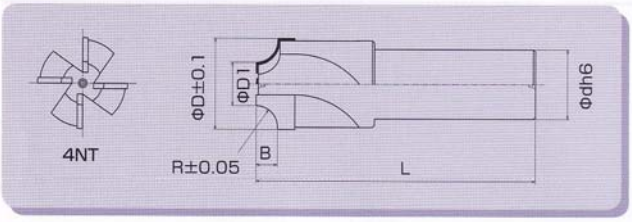

被削材別選定表

炭素鋼	合金鋼	工具鋼	調質鋼	焼入れ鋼		ステンレス鋼	鋳鉄	アルミ	銅	樹脂
S50C	SCM	SK(～40HRC)	SKD	～45HRC	～60HRC	SUS303、304	FC/FCD	AL	Cu	
○	○	△	△			△	○	○	○	○

4NT　R±0.05　G2 長寿命K種　**CRC○○○○K　R3～20mm**

商品コード	R ±0.05	小径 D1	外径 D	B	全長 L	シャンク径 d	在庫	標準価格(円)
CRC0300K	3	10	18	3	100	16	●	17,100
CRC0350K	3.5	11	20	3.5	100	16	●	17,500
CRC0400K	4	12	22	4	100	16	●	18,300
CRC0450K	4.5	12	24	4.5	120	20	●	22,100
CRC0500K	5	13	25	5	120	20	●	22,400
CRC0550K	5.5	14	27	5.5	120	25	□	(24,300)
CRC0600K	6	14	28	6	120	25	●	23,200
CRC0650K	6.5	14	30	6.5	120	25	□	(28,500)
CRC0700K	7	15	31	7	120	25	●	27,300
CRC0750K	7.5	15	32	7.5	130	25	□	(29,300)
CRC0800K	8	15	33	8	130	25	●	28,100
CRC0850K	8.5	17	36	8.5	130	32	□	(33,000)
CRC0900K	9	17	37	9	130	32	●	31,600
CRC0950K	9.5	20	41	9.5	130	32	□	(38,000)

商品コード	R ±0.05	小径 D1	外径 D	B	全長 L	シャンク径 d	在庫	標準価格(円)
CRC1000K	10	20	42	10	130	32	●	36,300
CRC1050K	10.5	20	43	10.5	130	32	□	(45,800)
CRC1100K	11	20	44	11	130	32	●	43,800
CRC1200K	12	22	48	12	150	32	●	47,700
CRC1250K	12.5	22	49	12.5	150	32	●	54,800
CRC1300K	13	22	50	13	150	32	●	54,800
CRC1400K	14	22	52	14	150	42	●	60,100
CRC1500K	15	22	54	15	150	42	●	67,400
CRC1600K	16	22	56	16	170	42	●	79,100
CRC1700K	17	22	58	17	170	42	□	(91,100)
CRC1750K	17.5	22	59	17.5	170	42	●	87,100
CRC1800K	18	22	60	18	170	42	●	87,100
CRC1900K	19	22	62	19	170	42	□	(99,500)
CRC2000K	20	22	64	20	170	42	●	95,200

●は、標準在庫です　□は、特定代理店在庫です

CMC MC用面取りカッター G2

商品コード例	CMC	10	60	K
	製品コード	外径	角度	G2材質

※外径の10=Φ10mm
角度の60=60°

2NT　G2 超硬K種　直刃

角度公差(両角)θ°　±15′

特長
ロー付け形状　両角公差　±15′
直刃による形状精度保持

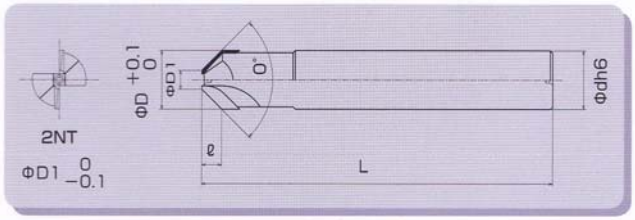

被削材別選定表

炭素鋼	合金鋼	工具鋼	調質鋼	焼入れ鋼		ステンレス鋼	鋳鉄	アルミ	銅	樹脂
S50C	SCM	SK(～40HRC)	SKD	～45HRC	～60HRC	SUS303、304	FC/FCD	AL	Cu	
○	○	△	△			△	○	○	○	○

2NT　直刃　G2 超硬K種

60° シリーズ

CMC○○60K　　**Φ10～60mm**

商品コード	D 大径	θ°角度	D1 小径	ℓ 刃長	L 全長	d シャンク径	在庫	標準価格(円)
CMC1060K	10	60°	2	6.9	125	20	●	13,900
CMC1560K	15		3	10.4	130	20	●	14,700
CMC2060K	20		5	13	140	25	●	15,800
CMC2560K	25		8	14.8	150	25	●	18,800
CMC3060K	30		10	17.3	150	32	●	21,000
CMC4060K	40		15	21.7	160	42	●	25,500
CMC5060K	50		20	26	200	42	●	36,600
CMC6060K	60		25	30.3	210	42	●	46,400

2NT　直刃　G2 超硬K種

90° シリーズ

CMC○○90K　　**Φ10～60mm**

商品コード	D 大径	θ°角度	D1 小径	ℓ 刃長	L 全長	d シャンク径	在庫	標準価格(円)
CMC1090K	10	90°	2	4	125	20	●	13,900
CMC1590K	15		3	6	130	20	●	14,700
CMC2090K	20		5	7.5	140	25	●	15,800
CMC2590K	25		8	8.5	150	25	●	18,800
CMC3090K	30		10	10	150	32	●	21,000
CMC4090K	40		15	12.5	160	42	●	25,500
CMC5090K	50		20	15	200	42	●	36,600
CMC6090K	60		25	17.5	210	42	●	46,400

●は、標準在庫です　　□は、特定代理店在庫です

標準切削条件参考表

被削材	鋳鉄 (FC ,FCD)		炭素鋼 (S50C)		合金鋼 (SCM)		アルミ合金(AL)		
切削条件 / 外径	回転数	送り	回転数	送り	回転数	送り	回転数	送り	切り込み深さAdは0.5～1.0Dを基準に作成しています
	r.p.m	mm/min	r.p.m	mm/min	r.p.m	mm/min	r.p.m	mm/min	
Φ10	640	38	480	24	400	16	800	48	
Φ15	430	30	320	19	270	11	530	37	
Φ20	320	22	240	14	200	10	400	28	
Φ25	260	20	190	13	160	10	320	25	
Φ30	210	19	160	13	130	8	270	24	
Φ40	160	16	120	11	100	6	200	20	
Φ50	130	15	95	11	80	5	160	20	
Φ60	110	13	80	9	65	4	130	16	

注1：機械、チャックは剛性のある精度の高いものをご使用ください
注2：クーラントは、被削材に適したものをご使用ください
注3：加工中、振動・異音がする場合、状況に応じて切削条件の変更をしてください

平面加工

PCO プレンカッター G2

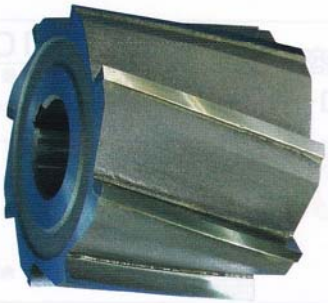

6NT 8NT 10NT 12NT G2 超硬 K種 +1.0 0 15°

商品コード例	PCO	50	030	K
	製品コード	外径	刃巾	G2材質

※外径の 50＝Φ50mm
刃巾の030＝ 30mm

商品コード例	PCO	75	050	−1	K
	製品コード	外径	刃巾	穴径	G2材質

※外径の75＝Φ75mm 刃巾の050＝50mm
穴径の−1＝Φ25.4mm（−2＝Φ31.75mm）

特長
ロー付け形状
外周に切刃をもったフライス、
平面を切削するために使用される

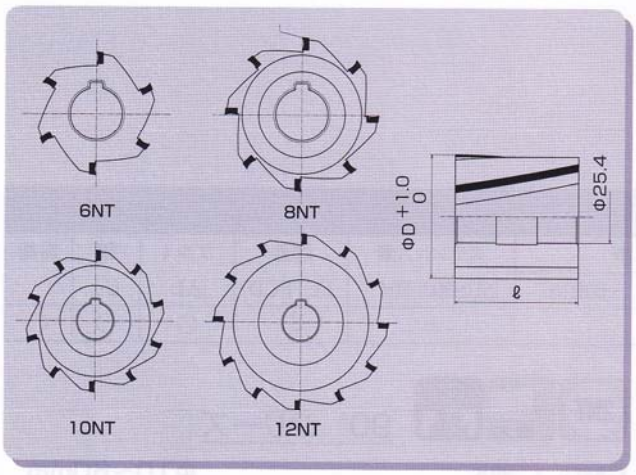

被削材別選定表 G2

炭素鋼	合金鋼	工具鋼	調質鋼	焼入れ鋼		ステンレス鋼	鋳鉄	アルミ	銅	樹脂
S50C	SCM	SK(～40HRC)	SKD	～45HRC	～60HRC	SUS303、304	FC/FCD	AL	Cu	
○	○	○	○			△	○	○	○	

標準切削条件参考表

被削材	鋳鉄 (FC ,FCD)		炭素鋼・合金鋼(S45C、SCM)		アルミニウム・銅	
切削条件 / 外径	回転数 r.p.m	送り mm/min	回転数 r.p.m	送り mm/min	回転数 r.p.m	送り mm/min
Φ60	420	250	260	160	640	380
Φ65	390	230	245	150	590	350
Φ75	340	220	210	130	510	310
Φ100	255	200	160	125	380	290
Φ125	200	200	130	125	300	280

注１：機械、チャックは剛性のある精度の高いものをご使用ください
注２：クーラントは、被削材に適したものをご使用ください
注３：加工中、振動・異音がする場合、状況に応じて切削条件の変更をしてください

6NT 8NT 10NT 12NT +1.0 0 G2 超硬K種

シームレス は、シームレス仕様

Φ50～125mm　　刃巾30～125mm

商品コード	穴径 Φ25.4	穴径 Φ31.75	D 外径	ℓ 刃長	刃数	在庫 -1K	在庫 -2K	標準価格(円)
PCO50030	K		50	30	6	●		43,700
PCO50040			50	40	6	●		45,700
PCO50050			50	50	6	●		49,100
PCO50060			50	60	6	●		58,100
PCO50075			50	75	6	●		69,800
PCO50100			50	100	6	●		78,500
PCO60030			60	30	6	●		47,800
PCO60040			60	40	6	●		49,400
PCO60050			60	50	6	●		53,500
PCO60060			60	60	6	●		60,100
PCO60075			60	75	6	●		71,000
PCO60100			60	100	6	●		89,500
PCO65030			65	30	6	●		55,200
PCO65040			65	40	6	●		57,600
PCO65050			65	50	6	●		61,600
PCO65060			65	60	6	●		69,800
PCO65075			65	75	6	●		89,200
PCO65100			65	100	6	●		101,900
PCO75030			75	30	8	●		57,500
PCO75040			75	40	8	●		58,700
PCO75050	-1K	-2K	75	50	8	●	●*	69,800
PCO75060			75	60	8	●	●*	77,000
PCO75075			75	75	8	●	●*	94,000
PCO75100			75	100	8	●	●*	116,300
PCO100030			100	30	10	●	●*	81,200
PCO100040			100	40	10	●	●*	82,700
PCO100050			100	50	10	●	●*	95,600
PCO100060			100	60	10	●	●*	107,000
PCO100075			100	75	10	●	●*	128,400
PCO100100			100	100	10	●	●*	158,300
PCO125050			125	50	12	●	●*	133,200
PCO125060			125	60	12	●	●*	142,600
PCO125075			125	75	12	●	●*	160,900
PCO125100			125	100	12	●	●*	202,600
PCO125125			125	125	12	●	●*	234,500

●は、標準在庫です　　□は、特定代理店在庫です

●*は、在庫なくなり次第、受注生産に移行予定です

TAG 柄付きアンギュラーカッター G2

商品コード例	TAG	15	60	K
	製品コード	外径	角度	G2材質

※外径の15=Φ15mm
角度の60=60°

4NT 6NT 8NT 10NT 12NT

G2 高速K鋼 | +1.0 0 | 直刃 | 底刃の中低 30°~1°

θ° ±15′

特長

ロー付け形状　アリ溝加工用フライスカッター
テーブル溝の底部分のヌスミ加工などに使用可能

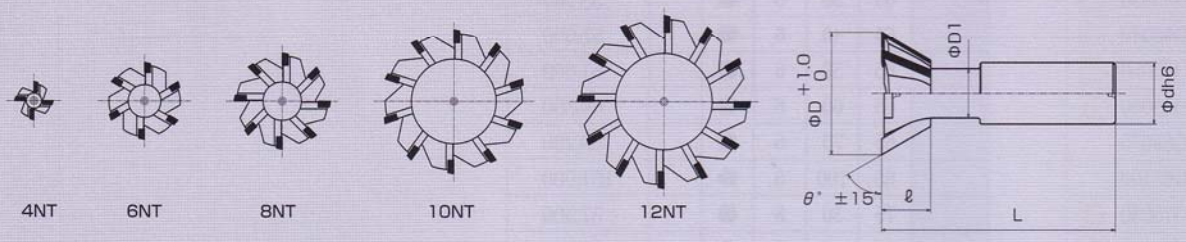

被削材別選定表

炭素鋼	合金鋼	工具鋼	調質鋼	焼入れ鋼		ステンレス鋼	鋳鉄	アルミ	銅	樹脂
S50C	SCM	SK(~40HRC)	SKD	~45HRC	~60HRC	SUS303、304	FC/FCD	AL	Cu	
△	△	△	△			△	◎	○	○	

標準切削条件参考表

被削材	鋳鉄 (FC ,FCD)		アルミ・銅	
切削条件 / 外径	回転数 r.p.m	送り mm/min	回転数 r.p.m	送り mm/min
Φ15	420－840	20－170	1,000－1,700	42－200
Φ20	320－640	13－125	800－1,300	32－150
Φ30	210－420	13－125	530－850	32－150
Φ50	130－260	10－100	320－510	25－120
Φ60	105－210	10－85	260－420	21－100
Φ75	85－170	10－85	210－340	21－100
Φ100	65－130	10－80	160－260	19－90

注１：機械、チャックは剛性のある精度の高いものをご使用ください
注２：クーラントは、被削材に適したものをご使用ください
注３：加工中、振動・異音がする場合、状況に応じて切削条件の変更をしてください
注４：前加工としてエンドミルで溝を入れる際、少し深めにしたほうが能率の良い加工が可能です
注５：片削りの場合は、アップカットを推奨します

6NT 8NT 10NT +1.0 0 G2 超硬 K種

45° シリーズ

TAG○○45K **外径Φ25～75mm**

商品コード	D 外径	θ° 角度	ℓ 刃長	L 全長	d シャンク径	d1 首径	刃数	在庫	標準価格(円)
TAG2545K	25	45°	6	72	16	10	6	●	24,800
TAG3045K	30		7.5	72	16	12	6	●	27,400
TAG3545K	35		10	85	20	12	6	●	29,400
TAG4045K	40		12.5	93	20	12	6	●	32,300
TAG4545K	45		13	95	25	16	6	●	34,500
TAG5045K	50		14.5	95	25	17	8	●	38,900
TAG5545K	55		15.5	100	25	20	8	●	46,700
TAG6045K	60		17	110	32	22	8	●	50,700
TAG7545K	75		18	132	42	34	10	□	(133,100)

●は、標準在庫です　□は、特定代理店在庫です

4NT 6NT 8NT 10NT 12NT +1.0 0 G2 超硬 K種

60° シリーズ

TAG○○60K **外径Φ15～100mm**

商品コード	D 外径	θ° 角度	ℓ 刃長	L 全長	d シャンク径	d1 首径	刃数	在庫	標準価格(円)
TAG1560K	15	60°	5	60	12	6	4	●	19,900
TAG2060K	20		7	60	12	9	4	●	21,900
TAG2560K	25		12	72	16	10	6	●	24,800
TAG3060K	30		12	72	16	12	6	●	27,400
TAG3560K	35		15	85	20	12	6	●	29,400
TAG4060K	40		20	93	20	12	6	●	32,300
TAG4560K	45		20	93	25	18	6	●	34,500
TAG5060K	50		20	95	25	20	8	●	38,900
TAG5560K	55		25	100	25	20	8	●	46,700
TAG6060K	60		30	109	32	22	8	●	50,700
TAG6560K	65		30	125	42	25	8	●	85,300
TAG7060K	70		30	128	42	30	10	●	106,700
TAG7560K	75		30	132	42	34	10	●	120,900
TAG8060K	80		35	140	42	34	10	●	136,200
TAG9060K	90		40	148	42	37	12	●	155,400
TAG10060K	100		40	148	42	46	12	●	173,700

4NT 6NT 8NT G2 超硬 K種

90° シリーズ

TAG○○90KW **外径Φ15～50mm**

商品コード	外径 D	角度 θ°	刃長 ℓ	全長 L	シャンク径 d	首径 d1	刃数	在庫	標準価格(円)
TAG1590KW	15	90°	5	60	12	6	4	□	(23,900)
TAG2090KW	20		8	60	12	7	6	□	(25,900)
TAG2590KW	25		8	80	16	10	6	□	(29,500)
TAG3090KW	30		10	80	16	11.5	6	□	(32,500)
TAG3590KW	35		11	90	20	12	6	□	(34,900)
TAG4090KW	40		12	100	20	16	6	□	(38,400)
TAG4590KW	45		13	100	25	18	6	□	(40,900)
TAG5090KW	50		14	100	25	20	8	□	(46,300)

●は、標準在庫です　□は、特定代理店在庫です

90° シリーズ

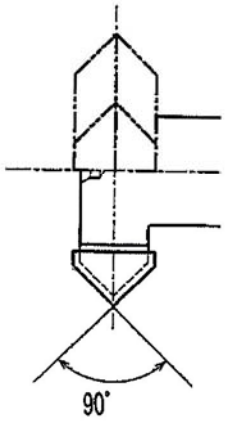

AGO-SR(SL) シングルアンギュラーカッター G2

商品コード例	AGO 075 45 −1 S R K
	製品コード　外径　角度　穴径　シングル　刃向き　G2材質
	外径の075＝Φ75mm　角度の45＝45′ 穴径の1＝Φ25.4　(2＝Φ31.75) 刃向きのR＝右刃(L＝左刃)

特長

ロー付け形状　片側の切刃だけが角度をもつ角度フライス

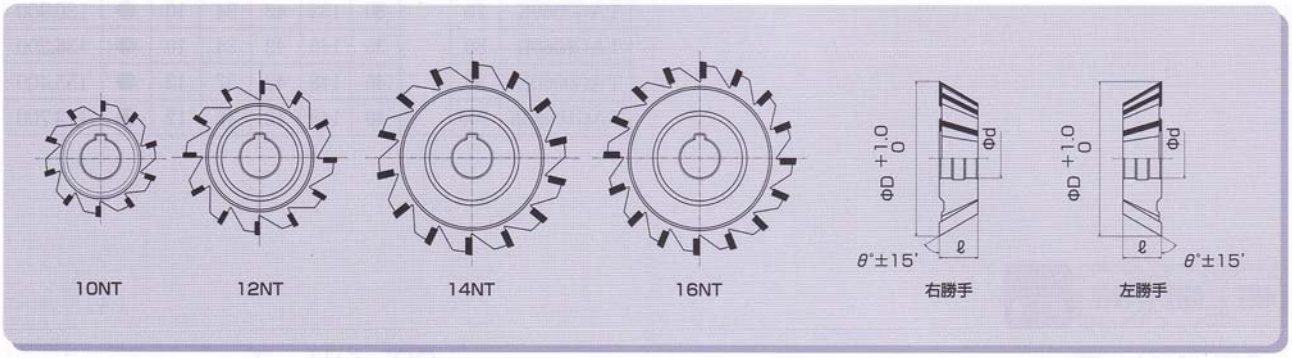

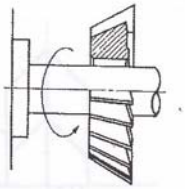

右刃　右回転（通常回転）で、切削できるもの

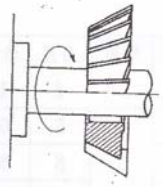

左刃　左回転で切削できるもの

被削材別選定表

炭素鋼	合金鋼	工具鋼	調質鋼	焼入れ鋼		ステンレス鋼	鋳鉄	アルミ	銅	樹脂
S50C	SCM	SK(~40HRC)	SKD	~45HRC	~60HRC	SUS303、304	FC/FCD	AL	Cu	
○	○	△	△			△	◎	△	△	

標準切削条件参考表

被削材	鋳鉄　(FC ,FCD)		アルミ・銅	
切削条件 / 外径	回転数　r.p.m	送り　mm/min	回転数　r.p.m	送り　mm/min
Φ75	85－210	25－75	250－420	75－150
Φ100	65－160	23－67	190－320	68－135
Φ125	50－130	18－55	150－250	63－105

注１：機械、チャックは剛性のある精度の高いものをご使用ください
注２：クーラントは、被削材に適したものをご使用ください
注３：加工中、振動・異音がする場合、状況に応じて切削条件の変更をしてください
注４：片削りの場合は、アップカットを推奨します

45° シリーズ（R）右刃/（L）左刃

AGO○○○45-○SRK　右刃　Φ75～125mm

商品コード	外径 D	角度 θ°	刃幅 l	穴径 d	刃数	在庫	標準価格 (円)
AGO07545-1SRK	75	45°	20	25.4	12	●	46,900
AGO10045-1SRK	100		25	25.4	14	●	77,200
AGO1003045-1SRK	100		30	25.4	14	□	(85,200)
AGO12545-1SRK	125		30	25.4	16	●	146,800
AGO12545-2SRK	125		30	31.75	16	●	146,800

●は、標準在庫です　□は、特定代理店在庫です

AGO○○○45-○SLK　左刃　Φ75～125mm

商品コード	外径 D	角度 θ°	刃幅 l	穴径 d	刃数	在庫	標準価格 (円)
AGO07545-1SLK	75	45°	20	25.4	12	●	46,900
AGO10045-1SLK	100		25	25.4	14	●	77,200
AGO1003045-1SLK	100		30	25.4	14	□	(85,200)
AGO12545-1SLK	125		30	25.4	16	●	146,800
AGO12545-2SLK	125		30	31.75	16	●	146,800

60° シリーズ（R）右刃/（L）左刃

AGO○○○60-○SRK　右刃　Φ75～125mm

商品コード	外径 D	角度 θ°	刃幅 l	穴径 d	刃数	在庫	標準価格 (円)
AGO07560-1SRK	75	60°	20	25.4	10	●	44,400
AGO10060-1SRK	100		25	25.4	12	●	73,700
AGO1003060-1SRK	100		30	25.4	12	□	(85,200)
AGO12560-1SRK	125		30	25.4	14	●	142,300
AGO12560-2SRK	125		30	31.75	14	●	142,300

●は、標準在庫です　□は、特定代理店在庫です

AGO○○○60-○SLK　左刃　Φ75～125mm

商品コード	外径 D	角度 θ°	刃幅 l	穴径 d	刃数	在庫	標準価格 (円)
AGO07560-1SLK	75	60°	20	25.4	10	●	44,400
AGO10060-1SLK	100		25	25.4	12	●	73,700
AGO1003060-1SLK	100		30	25.4	12	□	(85,200)
AGO12560-1SLK	125		30	25.4	14	●	142,300
AGO12560-2SLK	125		30	31.75	14	●	142,300

AGO-W ダブルアンギュラーカッター G2

商品コード例	AGO 075 45 −1 W K 製品コード 外径 角度 穴径 ダブル G2材質 外径の075=Φ75mm 角度の45=45° 穴径の1=Φ25.4 (2=Φ31.75) 刃向きのR=右刃(L=左刃)

10NT 12NT 14NT 16NT

G2 高速K鋼 | +1.0 0 | 直刃 | 角度許容差 ±15'

特長

ロー付け形状　両側に等しい切刃をもつ角度フライス

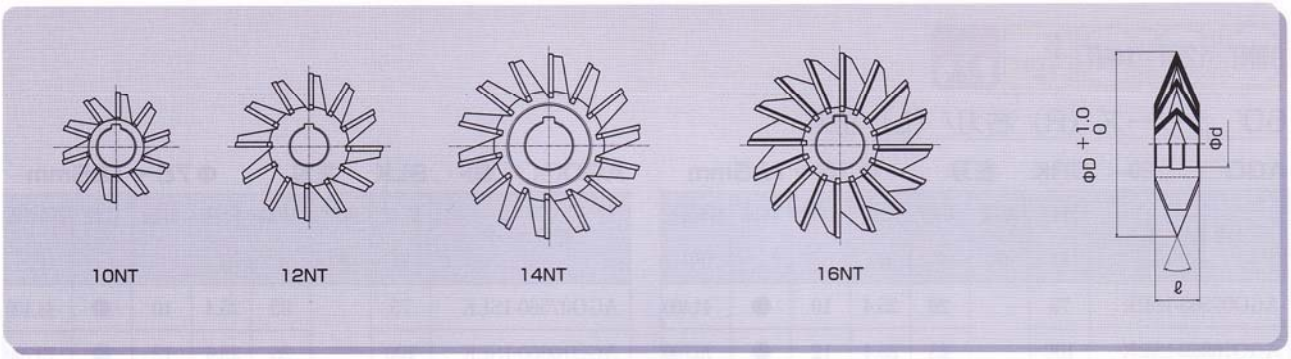

被削材別選定表

炭素鋼	合金鋼	工具鋼	調質鋼	焼入れ鋼		ステンレス鋼	鋳鉄	アルミ	銅	樹脂
S50C	SCM	SK(～40HRC)	SKD	～45HRC	～60HRC	SUS303、304	FC/FCD	AL	Cu	
○	○	△	△			△	◎	△	△	

標準切削条件参考表

被削材	鋳鉄 (FC ,FCD)		アルミ・銅	
切削条件 / 外径	回転数 r.p.m	送り mm/min	回転数 r.p.m	送り mm/min
Φ75	85－210	25－75	250－420	75－150
Φ100	65－160	23－67	190－320	68－135
Φ125	50－130	18－55	150－250	63－105

注1：機械、チャックは剛性のある精度の高いものをご使用ください
注2：クーラントは、被削材に適したものをご使用ください
注3：加工中、振動・異音がする場合、状況に応じて切削条件の変更をしてください
注4：片削りの場合は、アップカットを推奨します

12NT 14NT 16NT +1.0 0 G2 超硬 K種

45° シリーズ

AGO○○○45−○WK　　外径Φ75〜125mm

商品コード	外径 D	角度 θ°	刃幅 l	穴径 d	刃数	在庫	標準価格 (円)
AGO07545-1WK	75	45°	15	25.4	12	●	72,400
AGO10045-1WK	100		20	25.4	14	●	112,600
AGO10045-1WK-2	100		25	25.4	14	□	(127,500)
AGO12545-2WK	125		30	31.75	16	●*	191,200

●は、標準在庫です　　□は、特定代理店在庫です

10NT 12NT 14NT +1.0 0 G2 超硬 K種

60° シリーズ

AGO○○○60−○WK　　外径Φ75〜125mm

商品コード	外径 D	角度 θ°	刃幅 l	穴径 d	刃数	在庫	標準価格 (円)
AGO07560-1WK-2	75	60°	15	25.4	10	□	(70,400)
AGO07560-1WK	75		20	25.4	10	●	70,400
AGO10060-1WK-2	100		20	25.4	12	□	(127,500)
AGO10060-1WK	100		25	25.4	12	●	116,000
AGO12560-2WK	125		30	31.75	14	●*	191,200

●は、標準在庫です　　□は、特定代理店在庫です

90° シリーズ

AGO○○○90−○WK　　外径Φ75〜125mm

商品コード	外径 D	角度 θ°	刃幅 l	穴径 d	刃数	在庫	標準価格 (円)
AGO07590-1WK-4	75	90°	15	25.4	10	□	(65,500)
AGO07590-1WK	75		20	25.4	10	●	65,300
AGO07590-1WK-3	75		25	25.4	10	□	(78,100)
AGO10090-1WK-2	100		20	25.4	12	□	(108,300)
AGO10090-1WK	100		25	25.4	12	●	108,800
AGO10090-1WK-3	100		30	25.4	12	□	(130,200)
AGO12590-2WK	125		30	31.75	14	●*	161,600

●は、標準在庫です　　□は、特定代理店在庫です
●*は、在庫なくなり次第、受注生産に移行予定です

アリ溝加工

AGO-A アリ溝用アンギュラーカッター G2

商品コード例	AGO 075 60 − 1 A K
	製品コード / 外径 / 角度 / 穴径 / アリ溝 / G2材質
	外径の075＝Φ75mm 角度の60＝60° 穴径の1＝Φ25.4 （2＝Φ31.75）

10NT 12NT 14NT

G2 長寿命 K種

+1.0 0

直刃

θ° ±15′

特長

ロー付け形状　アリ溝部分の加工に使用する角度フライス

10NT

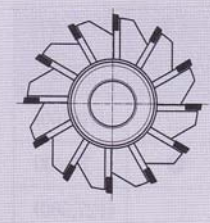

12NT

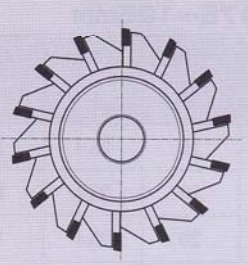

14NT

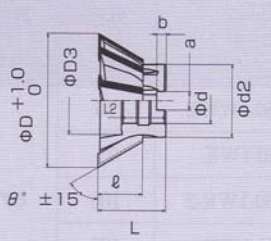

被削材別選定表

炭素鋼	合金鋼	工具鋼	調質鋼	焼入れ鋼		ステンレス鋼	鋳鉄	アルミ	銅	樹脂
S50C	SCM	SK（～40HRC）	SKD	～45HRC	～60HRC	SUS303、304	FC/FCD	AL	Cu	
○	○	△	△			△	◎	△	△	

標準切削条件参考表

被削材	鋳鉄 (FC ,FCD)		アルミ・銅	
切削条件 / 外径	回転数 r.p.m	送り mm/min	回転数 r.p.m	送り mm/min
Φ75	85－210	25－75	250－420	75－150
Φ100	65－160	23－67	190－320	68－135
Φ125	50－130	18－55	150－250	63－105

注１：機械、チャックは剛性のある精度の高いものをご使用ください
注２：クーラントは、被削材に適したものをご使用ください
注３：加工中、振動・異音がする場合、状況に応じて切削条件の変更をしてください
注４：片削りの場合は、アップカットを推奨します

45° Rシリーズ

AGO○○○45-○AK　　外径Φ100mm

商品コード	外径 D	角度 θ°	刃幅 l	穴径 d	全長 L	刃数	ボス長 L2	端面径 d2	押さえ部 d3	キー寸法 a × b	在庫	標準価格 (円)
AGO10045-1AK	100	45°	25	25.4	38	14	25	40	40	A	●	103,700

●は、標準在庫です　　□は、特定代理店在庫です

60° Rシリーズ

AGO○○○60-○AK　　外径Φ75～125mm

商品コード	外径 D	角度 θ°	刃幅 l	穴径 d	全長 L	刃数	ボス長 L2	端面径 d2	押さえ部 d3	キー寸法 a × b	在庫	標準価格 (円)
AGO07560-1AK	75	60°	25	25.4	38	10	25	41	38	A	●	59,300
AGO10060-1AK	100		30	25.4	40	12	25	55	47	A	●	91,300
AGO12560-1AK	125		35	25.4	45	14	25	70	70	A	●	163,900
AGO12560-2AK	125		35	31.75	45	14	32	70	75	B	●	163,900

●は、標準在庫です　　□は、特定代理店在庫です

キー部寸法詳細

	巾(a) H7		深さ(b) H7	
A	10.4	+0.11 0	5.3	+0.18 0
B	12.7	+0.4 +0.1	8	+0.22 0